

ZUBNÍ PASTY



ZUBNÍ PASTA
Colgate (75 ml)
Cavity Protection

1 ks v balení
12 ks v kartónu

PLU_42708

333,60 Kč/kt

27,80 Kč << přidat do seznamu



ZUBNÍ PASTA
Colgate (75 ml)
Propolis

1 ks v balení
12 ks v kartónu

PLU_42709

333,60 Kč/kt

27,80 Kč << přidat do seznamu



ZUBNÍ PASTA
Colgate (75 ml)
Triple Action

1 ks v balení
12 ks v kartónu

PLU_42706

333,60 Kč/kt

27,80 Kč << přidat do seznamu



ZUBNÍ PASTA
Colgate (75 ml)
Whitening

1 ks v balení
12 ks v kartónu

PLU_42707

333,60 Kč/kt

27,80 Kč << přidat do seznamu

ZUBNÍ PASTY

DentaMAX



ZUBNÍ PASTA
DentaMax (120 ml)
Fresh

1 ks v balení
12 ks v kartónu

PLU_44270 **354,00 Kč/kt**

29,50 Kč << přidat do seznamu



ZUBNÍ PASTA
DentaMax (120 ml)
Herbal

1 ks v balení
12 ks v kartónu

PLU_44271 **354,00 Kč/kt**

29,50 Kč << přidat do seznamu



ZUBNÍ PASTA
DentaMax (120 ml)
Multifunkční

1 ks v balení
12 ks v kartónu

PLU_44268 **354,00 Kč/kt**

29,50 Kč << přidat do seznamu



ZUBNÍ PASTA
DentaMax (120 ml)
Sensitive

1 ks v balení
12 ks v kartónu

PLU_44269 **354,00 Kč/kt**

29,50 Kč << přidat do seznamu



ZUBNÍ KARTÁČEK
DentaMax
Soft

1 ks v balení
12 ks v kartónu

PLU_44696 **201,60 Kč/kt**

16,80 Kč << přidat do seznamu



ZUBNÍ KARTÁČEK
DentaMax
Medium

1 ks v balení
12 ks v kartónu

PLU_44635 **201,60 Kč/kt**

16,80 Kč << přidat do seznamu



ZUBNÍ KARTÁČEK
DentaMax
Hard

1 ks v balení
12 ks v kartónu

PLU_44636 **201,60 Kč/kt**

16,80 Kč << přidat do seznamu



ZUBNÍ KARTÁČEK
DentaMax
Mezizubní (mix)

6 ks v balení
12 ks v kartónu

PLU_44637 **648,00 Kč/kt**

54,00 Kč << přidat do seznamu

ZUBNÍ PASTY

Odol

! AKCE !
1 kartony
za 297,60 Kč
24,80 Kč



ZUBNÍ PASTA
Odol (75 ml)
Classic

1 ks v balení
12 ks v kartónu

PLU_41097 **369,60 Kč/kt**

30,80 Kč << přidat do seznamu



ZUBNÍ PASTA
Odol (75 ml)
Herbal

1 ks v balení
12 ks v kartónu

PLU_36369 **369,60 Kč/kt**

30,80 Kč << přidat do seznamu



ZUBNÍ PASTA
Odol (75 ml)
Stoma Paradentol

1 ks v balení
12 ks v kartónu

PLU_230892 **369,60 Kč/kt**

30,80 Kč << přidat do seznamu



ZUBNÍ PASTA
Odol (75 ml)
Whitening

1 ks v balení
12 ks v kartónu

PLU_9565 **369,60 Kč/kt**

30,80 Kč << přidat do seznamu

! AKCE !
1 kartony
za 297,60 Kč
24,80 Kč



ZUBNÍ PASTA
Odol (100 ml)
Fluorid

1 ks v balení
12 ks v kartónu

PLU_230881 **369,60 Kč/kt**

30,80 Kč << přidat do seznamu



ZUBNÍ PASTA
Odol (125 ml)
Active White

1 ks v balení
12 ks v kartónu

PLU_32428 **394,80 Kč/kt**

32,90 Kč << přidat do seznamu



ZUBNÍ PASTA
Odol (50 ml)
Perlička modrá

1 ks v balení
12 ks v kartónu

PLU_41095 **369,60 Kč/kt**

30,80 Kč << přidat do seznamu



ZUBNÍ PASTA
Odol (50 ml)
Perlička růžová

1 ks v balení
12 ks v kartónu

PLU_39724 **369,60 Kč/kt**

30,80 Kč << přidat do seznamu



ZUBNÍ PASTY



ZUBNÍ PASTA
Odol (50 ml)
Junior

1 ks v balení
12 ks v kartónu

PLU_42883 **404,40 Kč/kt**

33,70 Kč << přidat do seznamu



ZUBNÍ KARTÁČEK
Odol
Perlička 0 -7 let

1 ks v balení
12 ks v kartónu

PLU_39723 **330,00 Kč/kt**

27,50 Kč << přidat do seznamu



ZUBNÍ KARTÁČEK
Odol
DuoPack (střední)

2 ks v balení
12 ks v kartónu

PLU_12192 **476,40 Kč/kt**

39,70 Kč << přidat do seznamu



ÚSTNÍ VODA
Odol 500 ml
Classic

1 ks v balení
8 ks v kartónu

PLU_41096 **528,00 Kč/kt**

66,00 Kč << přidat do seznamu



ÚSTNÍ VODA
Odol 500 ml
Stoma Paradentol

1 ks v balení
8 ks v kartónu

PLU_6386 **528,00 Kč/kt**

66,00 Kč << přidat do seznamu



ÚSTNÍ VODA
Odol 300 ml
Perlička pro děti

1 ks v balení
6 ks v kartónu

PLU_12817 **213,78 Kč/kt**

42,00 Kč << přidat do seznamu



ZUBNÍ PASTY



ZUBNÍ PASTA
Paradontax (75 ml)
Classic

1 ks v balení
12 ks v kartónu

PLU_12812 **369,60 Kč/kt**

74,70 Kč << přidat do seznamu



ZUBNÍ PASTA
Paradontax (75 ml)
Extra Fresh

1 ks v balení
12 ks v kartónu

PLU_38831 **369,60 Kč/kt**

74,70 Kč << přidat do seznamu



ZUBNÍ PASTA
Paradontax (75 ml)
Fluoride

1 ks v balení
12 ks v kartónu

PLU_12811 **369,60 Kč/kt**

74,70 Kč << přidat do seznamu



ZUBNÍ PASTA
Paradontax (75 ml)
Whitening

1 ks v balení
12 ks v kartónu

PLU_14065 **369,60 Kč/kt**

74,70 Kč << přidat do seznamu



ZUBNÍ PASTA
Paradontax (75 ml)
Ultra Clean

1 ks v balení
12 ks v kartónu

PLU_14066 **369,60 Kč/kt**

74,70 Kč << přidat do seznamu



ZUBNÍ PASTA
Paradontax (75 ml)
Herbal Fresh

1 ks v balení
12 ks v kartónu

PLU_12814 **369,60 Kč/kt**

74,70 Kč << přidat do seznamu



ZUBNÍ PASTY



ZUBNÍ PASTA
Paradontax (75 ml)
Komplet extra

1 ks v balení
12 ks v kartónu

PLU_38834 **1 131,60 Kč/kt**

94,30 Kč << přidat do seznamu



ZUBNÍ PASTA
Paradontax (75 ml)
Komplet Herbal Sensation

1 ks v balení
12 ks v kartónu

PLU_44223 **1 131,60 Kč/kt**

94,30 Kč << přidat do seznamu



ZUBNÍ PASTA
Paradontax (75 ml)
Komplet Whitening

1 ks v balení
12 ks v kartónu

PLU_38833 **1 131,60 Kč/kt**

94,30 Kč << přidat do seznamu



ZUBNÍ KARTÁČEK
Paradontax
Expert Clean Extra Soft

1 ks v balení
12 ks v kartónu

PLU_44234 **950,40 Kč/kt**

79,20 Kč << přidat do seznamu



ZUBNÍ KARTÁČEK
Paradontax
Gentle Clean Extra Soft

1 ks v balení
12 ks v kartónu

PLU_12807 **950,40 Kč/kt**

79,20 Kč << přidat do seznamu



ZUBNÍ KARTÁČEK
Paradontax
Gums a Teeth
Extra Soft **1 + 1**

2 ks v balení
12 ks v kartónu

PLU_44235 **1 096,80 Kč/kt**

91,40 Kč << přidat do seznamu



ZUBNÍ KARTÁČEK + ÚSTNÍ VODY



ZUBNÍ KARTÁČEK
Paradontax TRIO
Gentle Clean Extra Soft

3 ks v balení
12 ks v kartónu

PLU_44236 **1 714,80 Kč/kt**

142,90 Kč << přidat do seznamu



ZUBNÍ KARTÁČEK
Paradontax TRIO
Interdental Extra Soft

3 ks v balení
12 ks v kartónu

PLU_44237 **1 714,80 Kč/kt**

142,90 Kč << přidat do seznamu



ÚSTNÍ VODA
Paradontax 500 ml
Extra Fresh

1 ks v balení
8 ks v kartónu

PLU_12809 **871,20 Kč/kt**

108,90 Kč << přidat do seznamu



ÚSTNÍ VODA
Paradontax 500 ml
Fresh Mint

1 ks v balení
8 ks v kartónu

PLU_12810 **871,20 Kč/kt**

108,90 Kč << přidat do seznamu



ÚSTNÍ VODA
Paradontax 500 ml
Herbal Mint

1 ks v balení
8 ks v kartónu

PLU_35840 **871,20 Kč/kt**

108,90 Kč << přidat do seznamu



ÚSTNÍ VODA
Paradontax 500 ml
Icy Mint

1 ks v balení
8 ks v kartónu

PLU_44233 **871,20 Kč/kt**

108,90 Kč << přidat do seznamu

VATOVÉ TYČINKY

ZIP



100% celulóza
100% recykl. papír

80 | 160
kusů v balení

120 | 120
krabiček v kartónu

PLU_14317 **80 ks 8,10 Kč** << přidat do seznamu 972,00 Kč/kt

PLU_14611 **160 ks 14,50 Kč** << přidat do seznamu 1 740,00 Kč/kt

BOX



100% celulóza
100% recykl. papír

100 | 200
kusů v balení

120 | 60
krabiček v kartónu

PLU_12740 **100 ks 13,20 Kč** << přidat do seznamu 1 584,00 Kč/kt

PLU_12132 **200 ks 21,70 Kč** << přidat do seznamu 1 302,00 Kč/kt

Vatové tyčinky

Linteo baby bílé



100 % bavlna

65
kusů v balení

60
krabiček v kartónu

PLU_18911 1 296,00 Kč/kt

21,60 Kč << přidat do seznamu

ODLIČOVACÍ TAMPÓNY

CHAMONELA



100% bavlna

80
kusů v balení

36
krabiček v kartónu

CHAMONELA

PLU_331002 824,40 Kč/kt

Odličovací tampón Chamonela | 80 **22,90 Kč** << přidat do seznamu

ALOE VERA



100% bavlna

80
kusů v balení

36
krabiček v kartónu

ALOE VERA

PLU_331006 824,40 Kč/kt

Odličovací tampón Aloe | 80 **22,90 Kč** << přidat do seznamu

PURE



100% bavlna

100
kusů v balení

36
krabiček v kartónu

PLU_095023 543,60 Kč/kt

Odličovací tampón Pure | 100 **15,10 Kč** << přidat do seznamu

COMFORT



100% bavlna

120
kusů v balení

36
krabiček v kartónu

PLU_16850 741,60 Kč/kt

Odličovací tampón Comfort | 120 **20,60 Kč** << přidat do seznamu



DĚTSKÁ KOSMETIKA

BIODEGRADABLE 48 ks
vlhčené ubrousky BABY



bez parfému
bez alkoholu

48
kusů v balení

20
krabiček v kartónu

PLU__14610 566,00 Kč/kt

28,30 Kč << přidat do seznamu

Ultra sensitive 64 ks
vlhčené ubrousky BABY



bez parfému
bez alkoholu

64
kusů v balení

24
krabiček v kartónu

PLU__10290 582,00 Kč/kt

28,80 Kč << přidat do seznamu

S měsíčkem lékařským 72 ks
vlhčené ubrousky BABY



měsíček
bez alkoholu

72
kusů v balení

60
krabiček v kartónu

PLU__095065 1 296,00 Kč/kt

21,60 Kč << přidat do seznamu

Aloe Vera s klipem 80 ks
vlhčené ubrousky BABY



Aloe Vera
bez alkoholu

80
kusů v balení

24
krabiček v kartónu

PLU__095048 645,60 Kč/kt

26,90 Kč << přidat do seznamu

VLHČENÝ TOALETNÍ PAPÍR

Aqua sensitive
vlhč. toaletní papír



- eko - rozložitelný
- 60 kusů v balení
- 20 krabiček v kartónu

PLU_10290 582,00 Kč/kt

29,10 Kč << přidat do seznamu

Lactic acid
vlhč. toaletní papír



- eko - rozložitelný
- 60 kusů v balení
- 20 krabiček v kartónu

PLU_6683 582,00 Kč/kt

29,10 Kč << přidat do seznamu

Dubovou kůrou
vlhč. toaletní papír



- eko - rozložitelný
- 60 kusů v balení
- 20 krabiček v kartónu

PLU_502020 582,00 Kč/kt

29,10 Kč << přidat do seznamu

VLHČENÉ UBROUSKY

Intimní herbal
vlhčené ubrousky



- 20% viskóza + 80% polyester
- 10 kusů v balení
- 32 krabiček v kartónu

PLU_095088 380,80 Kč/kt

11,90 Kč << přidat do seznamu

Pro denní potřebu
vlhčené ubrousky



- 20% viskóza + 80% polyester
- 15 kusů v balení
- 48 krabiček v kartónu

PLU_363552 412,80 Kč/kt

8,60 Kč << přidat do seznamu

Odličovací
vlhčené ubrousky



- 20% viskóza + 80% polyester
- 25 kusů v balení
- 20 krabiček v kartónu

PLU_095081 374,00 Kč/kt

18,70 Kč << přidat do seznamu

NA BRÝLE
vlhčené ubrousky



- 20% viskóza + 80% polyester
- 50 kusů v balení
- 24 krabiček v kartónu

PLU_11031 741,60 Kč/kt

30,90 Kč << přidat do seznamu

ÚKLIDOVÉ VLHČENÉ UBROUSKY

UNIVERZÁLNÍ
vlhčené ubrousky

20% viskóza
+ 80% polyester

40
kusů v balení

48
krabiček v kartónu



PLU_095091 1 315,20 Kč/kt

27,40 Kč << přidat do seznamu

DO KUCHYNĚ
vlhčené ubrousky

20% viskóza
+ 80% polyester

40
kusů v balení

48
krabiček v kartónu



PLU_095089 1 315,20 Kč/kt

27,40 Kč << přidat do seznamu

DO KOUPELNY
vlhčené ubrousky

20% viskóza
+ 80% polyester

40
kusů v balení

48
krabiček v kartónu



PLU_095090 1 315,20 Kč/kt

27,40 Kč << přidat do seznamu

NA NÁBYTEK
vlhčené ubrousky

20% viskóza
+ 80% polyester

40
kusů v balení

48
krabiček v kartónu



PLU_7597 1 315,20 Kč/kt

27,40 Kč << přidat do seznamu



TESORI D'ORIENTE



Byzantium
PLU_ 40590



Muschio bianco
PLU_ 40591



Ayurveda
PLU_ 40589

Tesori d´Oriente
Sprchový gel
250 ml

8 ks v kartónu

PLU_40590 **68,10 Kč** << přidat do seznamu

PLU_40591 **68,10 Kč** << přidat do seznamu

PLU_40589 **68,10 Kč** << přidat do seznamu



Tesori d´Oriente
Sprchový gel oil
250 ml (Argan)

1 ks v balení
6 ks v kartónu

PLU_38822 **544,20 Kč/kt**

90,70 Kč << přidat do seznamu



Tesori d´Oriente
Sprchový gel oil
250 ml (Rice)

1 ks v balení
6 ks v kartónu

PLU_44928 **544,20 Kč/kt**

90,70 Kč << přidat do seznamu



Vanigla a Ginger
PLU_44929



Ayurveda
PLU_ 44930



Mushio
PLU_ 44931

Tesori d´Oriente
Gel a pěna do koupele
500 ml

6 ks v kartónu

PLU_44929 **99,70 Kč** << přidat do seznamu

PLU_44930 **99,70 Kč** << přidat do seznamu

PLU_44931 **99,70 Kč** << přidat do seznamu



TESORI D'ORIENTE DIFFUSER



Byzantium **PLU_ 43880**
Vaniglia **PLU_ 44358**
Thalasso **PLU_44932**
Ayurveda **PLU_43879**
Muschio bianco **PLU_ 43881**
Japanese SPA **PLU_44849**

Tesori d´Oriente
Aviváž 760 ml (**38 dávek**)
12 ks v kartónu

PLU_43879	60,80 Kč	<< přidat do seznamu
PLU_43880	60,80 Kč	<< přidat do seznamu
PLU_44358	60,80 Kč	<< přidat do seznamu
PLU_44849	60,80 Kč	<< přidat do seznamu
PLU_43881	60,80 Kč	<< přidat do seznamu



Byzantium **PLU_ 40597**
Ayurveda **PLU_ 40598**
Muschio bianco **PLU_ 40596**
Hammam **PLU_ 40599**

Tesori d´Oriente
Parfém na prádlo
250 ml (**35 dávek**)
6 ks v kartónu

PLU_40598	178,80 Kč	<< přidat do seznamu
PLU_40597	178,80 Kč	<< přidat do seznamu
PLU_40599	178,80 Kč	<< přidat do seznamu
PLU_40596	178,80 Kč	<< přidat do seznamu



Tesori d´Oriente
DIFFUSER
200 ml (White musk)

1 ks v balení
18 ks v kartónu

PLU_44847 **3 376,80 Kč/kt**

187,60 Kč << přidat do seznamu



Tesori d´Oriente
DIFFUSER
200 ml (Ayurveda)

1 ks v balení
18 ks v kartónu

PLU_44848 **3 376,80 Kč/kt**

187,60 Kč << přidat do seznamu

PETR HAVÍŘ VELKOOBCHOD MALOOBCHOD
PAPÍR / OBALY / DROGERIE



PROFESIONÁLNÍ VŮNĚ



Blooson | Mango | HoneySuck | Apple

VONNÁ ZÁVĚSKA FRE-PRO (HANG TAG)

1 ks v balení
12 ks v kartónu

6090	78,00 Kč	<< přidat do seznamu
6089	78,00 Kč	<< přidat do seznamu
6092	78,00 Kč	<< přidat do seznamu
13703	78,00 Kč	<< přidat do seznamu

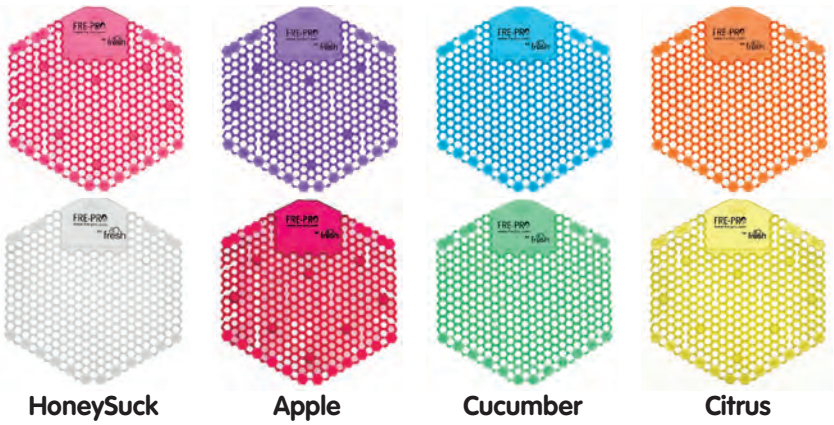

Kiwi Grape | Fabolous | Blooson | Mango

HoneySuck | Apple | Cucumber | Citrus

PISOÁROVÉ SÍTKO FRE-PRO (WAVE 3D)

1 ks v balení
100 ks v kartónu

8 610 Kč/kt

6078	86,10 Kč	<< přidat do seznamu
6082	86,10 Kč	<< přidat do seznamu
78521	86,10 Kč	<< přidat do seznamu
6080	86,10 Kč	<< přidat do seznamu
14870	86,10 Kč	<< přidat do seznamu
11878	86,10 Kč	<< přidat do seznamu
9803	86,10 Kč	<< přidat do seznamu
6081	86,10 Kč	<< přidat do seznamu



Kiwi Grape | Fabolous | Cotton | Mango

HoneySuck | Apple | Cucumber | Citrus

VONNÉ KLIPY FRE-PRO (BOWL CLIP)

1 ks v balení
12 ks v kartónu

1 040 Kč/kt

41494	86,70 Kč	<< přidat do seznamu
35770	86,70 Kč	<< přidat do seznamu
6084	86,70 Kč	<< přidat do seznamu
6088	86,70 Kč	<< přidat do seznamu
8244	86,70 Kč	<< přidat do seznamu
6083	86,70 Kč	<< přidat do seznamu
6085	86,70 Kč	<< přidat do seznamu
8243	86,70 Kč	<< přidat do seznamu

PETR HAVÍŘ VELKOOBCHOD MALOOBCHOD
PAPÍR / OBALY / DROGERIE

KRÉM NA RUCE PROFI

INDULONA®



ORIGINÁL - MODRÁ
INDULONA PROFI
100 ml

1 ks v balení
25 ks v kartónu

PLU_36513 **795,00 Kč/kt**

31,80 Kč << přidat do seznamu



NEHTÍKOVÁ - MĚSÍČKOVÁ
INDULONA PROFI
100 ml

1 ks v balení
25 ks v kartónu

PLU_39514 **795,00 Kč/kt**

31,80 Kč << přidat do seznamu



OCHRANNÁ -ČERVENÁ
INDULONA PROFI
100 ml

1 ks v balení
25 ks v kartónu

PLU_36515 **795,00 Kč/kt**

31,80 Kč << přidat do seznamu



OLIVOVÁ - ZELENÁ
INDULONA PROFI
100 ml

1 ks v balení
25 ks v kartónu

PLU_42298 **795,00 Kč/kt**

31,80 Kč << přidat do seznamu



DEODORAČNÍ SPREJ NA NOHY
PEO Astrid
150 ml

1 ks v balení
6 ks v kartónu

PLU_42437 **386,40 Kč/kt**

64,40 Kč << přidat do seznamu



DEODORAČNÍ SPREJ DO BOT
PEO Astrid
150 ml

1 ks v balení
6 ks v kartónu

PLU_43042 **386,40 Kč/kt**

64,40 Kč << přidat do seznamu



ANTIRESPIRAČNÍ SPREJ NA NOHY
PEO Astrid
150 ml

1 ks v balení
6 ks v kartónu

PLU_42436 **386,40 Kč/kt**

64,40 Kč << přidat do seznamu



KRÉM NA ROZPRASKANÉ PATY
PEO Astrid
150 ml

1 ks v balení
12 ks v kartónu

PLU_43877 **386,40 Kč/kt**

64,40 Kč << přidat do seznamu



KRÉM NA RUCE



ORIGINÁL
INDULONA
75 ml

1 ks v balení
24 ks v kartónu

PLU_39360 **897,60 Kč/kt**

37,40 Kč << přidat do seznamu



MĚSÍČKOVÁ - NECHTÍKOVÁ
INDULONA
75 ml

1 ks v balení
24 ks v kartónu

PLU_39362 **897,60 Kč/kt**

37,40 Kč << přidat do seznamu



SOS OCHRANNÁ
INDULONA
75 ml

1 ks v balení
18 ks v kartónu

PLU_40200 **673,20 Kč/kt**

37,40 Kč << přidat do seznamu



OLIVOVÁ
INDULONA
75 ml

1 ks v balení
18 ks v kartónu

PLU_39362 **673,20 Kč/kt**

37,40 Kč << přidat do seznamu



PRO MUŽE
INDULONA
75 ml

1 ks v balení
18 ks v kartónu

PLU_41262 **673,20 Kč/kt**

37,40 Kč << přidat do seznamu



ALPA



FRANCOVKA
ALPA
60 ml

24 **ks** v kartónu

PLU_080484

504,00 Kč/kt

21,00 Kč << přidat do seznamu



FRANCOVKA
ALPA
160 ml

12 **ks** v kartónu

PLU_080486

432,00 Kč/kt

~~37,[illegible] Kč~~

36,00 Kč << přidat do seznamu



FRANCOVKA
ALPA
1 000 ml

6 **ks** v kartónu

PLU_959388

1 079,40 Kč/kt

179,90 Kč << přidat do seznamu



LESANA
ALPA
60 ml

12 **ks** v kartónu

PLU_953828

322,80 Kč/kt

26,90 Kč << přidat do seznamu



LESANA
ALPA
160 ml

12 **ks** v kartónu

PLU_368541

511,20 Kč/kt

42,60 Kč << přidat do seznamu



LESANA
ALPA
1 000 ml

6 **ks** v kartónu

PLU_263696

1 233,00 Kč/kt

~~207,[illegible] Kč~~

205,50 Kč << přidat do seznamu



KOSTIVAL
ALPA
60 ml

12 **ks** v kartónu

PLU_40389

322,80 Kč/kt

26,90 Kč << přidat do seznamu



KONOPNÁ
ALPA
60 ml

12 **ks** v kartónu

PLU_40390

324,00 Kč/kt

27,00 Kč << přidat do seznamu



KONOPNÁ
ALPA
160 ml

12 **ks** v kartónu

PLU_40391

607,20 Kč/kt

50,60 Kč << přidat do seznamu





DĚTSKÝ OLEJ
AVIRIL
50 ml

10 **ks** v kartónu

PLU_39415 **287,00 Kč/kt**

28,70 Kč << přidat do seznamu



KRÉM NA OPRUZENINY
AVIRIL
50 ml

6 **ks** v kartónu

PLU_39416 **236,40 Kč/kt**

39,40 Kč << přidat do seznamu



ZÁSYP SYPAČKA
AVIRIL
100 g

10 **ks** v kartónu

PLU_39417 **365,00 Kč/kt**

36,50 Kč << přidat do seznamu



ZÁSYP SÁČEK
AVIRIL
100 g

10 **ks** v kartónu

PLU_39418 **365,00 Kč/kt**

21,30 Kč << přidat do seznamu



OSVĚŽOVAČE VZDUCHU



Citrón



Bavlna



Levandule



Oceán

OSVĚŽOVAČ VZDUCHU
MILÉNE
300 ml

1 ks v balení
24 ks v kartónu

537,60 Kč/kt

22,40 Kč << přidat do seznamu



Juice Sunset



Golden Amber



Hollywood



Zanzibar



Glamour



Cold Alaska



Moon Garden

OSVĚŽOVAČ VZDUCHU
BRAIT
300 ml (suchý)

1 ks v balení
24 ks v kartónu **883,20 Kč/kt**

~~39,80 Kč~~ << přidat do seznamu

36,80 Kč << přidat do seznamu



Cherry Peony



Sandal Wood



Fresh Lemon



Konvlinka



Pure Clean linen



Lavender

OSVĚŽOVAČ VZDUCHU
GLADE
300 ml

1 ks v balení
12 ks v kartónu

537,60 Kč/kt

50,90 Kč << přidat do seznamu

PETR HAVÍŘ VELKOOBCHOD MALOOBCHOD
PAPÍR / OBALY / DROGERIE



OSVĚŽOVAČE VZDUCHU



Jemný satén



Svěží prádlo



Vanilka a Santalové dřevo

FRESHMATICK AIRWICK STROJEK

1 ks v balení
6 ks v kartónu

953,40 Kč/kt

158,90 Kč << přidat do seznamu



Magnolia květiny třešní



Prádlo ve vánku



Jarní vánek

FRESHMATICK AIRWICK 250 ml (Náplň)

1 ks v balení
6 ks v kartónu **409,80 Kč/kt**

~~78,50 Kč~~ << přidat do seznamu

68,30 Kč << přidat do seznamu

Brait



Vůně moře



Vůně mystic růže

ZÁVĚS DO WC BRAIT 45 g

1 ks v balení
32 ks v kartónu

790,40 Kč/kt

24,70 Kč << přidat do seznamu



POMÁDA ASTRID



3g Bílá



3g Růžová



4,7g Multivitamín



4,7g Regenerační



19g Maxi

POMÁDA ASTRID

3g Bílá	20,30 Kč	10 ks v kt.
3g Růžová	20,30 Kč	10 ks v kt.
4,7g Multivitamín	31,40 Kč	24 ks v kt.
4,7g Regenerační	31,40 Kč	24 ks v kt.
19g Maxi	41,80 Kč	20 ks v kt.



Aloe Vera



Kokos



Jojoba

POMÁDA ASTRID

4,8 g

1 ks v balení
10 ks v kartónu

391,10 Kč/kt

39,10 Kč << přidat do seznamu



Měsíček



Perleť



Jahoda

POMÁDA ASTRID

4,8 g

1 ks v balení
10 ks v kartónu

391,10 Kč/kt

39,10 Kč << přidat do seznamu

Tampóny Ria



Mini 16

- při slabé menstruaci
- úzká špička umožňuje snadné zavedení tampónu

(30ks)

43,60



Normal 16

- při normální menstruaci

(30ks)

43,60



Super 16

- při velmi silné menstruaci

(30ks)

43,60



Super Plus 16

- při velmi silné menstruaci

(14ks)

48,90

Lidie classic Normal / 16ks



(24ks)

27,20

Moneta Normal / 16ks



(24ks)

31,00

Ultra duo Night / 16ks



(24ks)

58,20

Ria Ultra vložky

Ria Ultra Normal Plus / 9ks



(24ks)

31,20

Ria Ultra Normal Plus / 18ks



(12ks)

58,20

Ria Ultra Long / 9ks



(24ks)

31,20

Ria Ultra Super Long / 18ks



(12ks)

58,20

Ultra Silk Night / 8ks



(24ks)

31,20

Vložky Ria

Ria Classic Normal 10ks



(36ks)

22,50

Ria Classic Normal Plus 10ks



(24ks)

24,80

Ria Classic Night 9ks



(30ks)

34,50

Ria Air Active Normal Duo 24ks



(36ks)

AKCE! 29,90

Ria Slip Normal 25ks



(21ks)

32,20

Ria Slip Normal 50ks



(14ks)

52,40

Ria Slip Air 25ks



(21ks)

32,20

Ria Slip Air 50ks



(14ks)

52,40

Cosmos standardní náplasti



36,00



Cosmos Voděodolná

- Náplast odolná vůči vlhkosti a vodě (mimo koupání a sprchování
- 20 ks, 2 velikosti náplastí

Cosmos Voděodolná

- Náplast odolná vůči vlhkosti a vodě (mimo koupání a sprchování
- 20 ks, 5 velikostí náplastí

8,80





36,00



Cosmos Pevná

- 5 ks
- 2 x 6 cm

Cosmos Jemná

- Na citlivou pokožku
- 5 ks, nedělená
- 6 x 10 cm

Cosmos Jemná

- Na citlivou pokožku
- 20 ks
- 6 x 10 cm





Cosmos Flexible

- 20 ks
- 2 velikosti náplastí

36,00

Cosmos na puchýře

- 5 ks
- 7,6 x 4,5 cm

69,40

Cosmos standardní náplasti

36,00



Cosmos Do vody Aqua Fun 2

- 2 velikosti
- 12ks

36,00



Cosmos Do Vody

- Prodyšná náplast vhodná na koupání i spsrchování
- 10ks, 3 velikosti náplastí

36,00



Cosmos Pružná

- Elastická textilní náplast na zranení na kloubech a prstech
- 5 ks, nedělená
- 6 cm x 10 cm



36,00

Cosmos Pevná stříhací

- Pevná textilní náplast pro spolehlivé ošetření drobných poranění v metrovém provedení
- 6 cm x 1 m



36,00

Cosmos Pevná stříhací

- Pevná textilní náplast pro spolehlivé ošetření drobných poranění v metrovém provedení
- 8 cm x 1 m



36,00

Cosmos Dětská

- voděodolná náplast s dětskými motivy a anti-bakteriálním provedením se zvýšenou savostí
- 10 ks, nedělená
- 6 x 10 cm



36,00

Cosmos Na Sport

- náplast pro sportovce s polstrovaným tlumícím polštářkem
- voděodolná, prodyšná a neomezuje hybnost
- 5 ks, nedělená
- 6 x 10 cm

Cosmos klasické náplasti



Cosmos Cívková textilní (pevná)

- Hypoalergenní prodyšná fixační náplast z textilní tkanini se silnou lepicí schopností
- Vhodná pro snadnou spolehlivou fixaci obvazů a obinadel
- 1,25 cm x 5 m

(10ks)

23,30



Cosmos Cívková textilní (pevná)

- Hypoalergenní prodyšná fixační náplast z textilní tkanini se silnou lepicí schopností
- Vhodná pro snadnou spolehlivou fixaci obvazů a obinadel
- 2,5 cm x 5 m

(10ks)

28,70



Cosmos Cívková netkaná (jemná)

- Hypoalergenní prodyšná fixační náplast netkaného textilu pro snadnou a spolehlivou fixaci obvazů a obinadel.
- Je vhodná pro pacienty s citlivou pokožkou
- 1,25 cm x 5 m

(10ks)

23,30



Cosmos Cívková netkaná (jemná)

- Hypoalergenní prodyšná fixační náplast netkaného textilu pro snadnou a spolehlivou fixaci obvazů a obinadel.
- Je vhodná pro pacienty s citlivou pokožkou
- 2,5 cm x 5 m

(10ks)

28,70

Obvazová vata



(12ks)
62,10

(12ks)
40,70

(28ks)
25,30

Obinadlo hydrofilní elastické sterilní



- superelastické sterilní fixační obinadlo z měkké tkaniny
- k fixačním obvazům všeho druhu, zvláště v oblasti kloubů a kónických a oblých částech těla
- k dispozici v šířkách 4, 6, 8, 10 a 12 cm

8 cm **14,30** (10ks)

10 cm **15,30** (10ks)

TOALETNÍ MÝDLA

PALMOLIVE



MÝDLO PALMOLIVE Milk Rose

90 g

1 ks v balení
72 ks v kartónu

PLU_685500

964,80 Kč/kt

13,40 Kč << přidat do seznamu



MÝDLO PALMOLIVE Heřmánek

90 g

1 ks v balení
72 ks v kartónu

PLU_125985

964,80 Kč/kt

13,40 Kč << přidat do seznamu



MÝDLO PALMOLIVE Milk Honey

90 g

1 ks v balení
72 ks v kartónu

PLU_77445

964,80 Kč/kt

13,40 Kč << přidat do seznamu



MÝDLO PALMOLIVE Oliva

90 g

1 ks v balení
72 ks v kartónu

PLU_5744

964,80 Kč/kt

13,40 Kč << přidat do seznamu



MÝDLO PALMOLIVE Almond Milk

90 g

1 ks v balení
72 ks v kartónu

PLU_36571

964,80 Kč/kt

13,40 Kč << přidat do seznamu



MÝDLO PALMOLIVE Green Tea

90 g

1 ks v balení
72 ks v kartónu

PLU_87442

964,80 Kč/kt

13,40 Kč << přidat do seznamu



MÝDLO PALMOLIVE Orchidea

90 g

1 ks v balení
72 ks v kartónu

PLU_651204

964,80 Kč/kt

13,40 Kč << přidat do seznamu



MÝDLO PALMOLIVE Mineral Massage

90 g

1 ks v balení
72 ks v kartónu

PLU_9759

964,80 Kč/kt

13,40 Kč << přidat do seznamu



MÝDLO



MÝDLO MILÉNE
Zelené jablko
100 g

1 ks v balení
48 ks v kartónu

PLU_37191 **422,40 Kč/kt**

8,80 Kč << přidat do seznamu



MÝDLO ALICE
Glyceryne & Aloe
100 g

1 ks v balení
90 ks v kartónu

PLU_43649 **792,00 Kč/kt**

8,80 Kč << přidat do seznamu



MÝDLO LAURA
Collini for baby
100 g

1 ks v balení
42 ks v kartónu

PLU_43626 **751,80 Kč/kt**

17,90 Kč << přidat do seznamu



MÝDLO LANZA
jádrové na praní
250 g

1 ks v balení
72 ks v kartónu

PLU_1526 **2 548,80 Kč/kt**

35,40 Kč << přidat do seznamu



MÝDLO MILÉNE
jádrové na praní
200 g

1 ks v balení
40 ks v kartónu

PLU_37192 **1 020,00 Kč/kt**

25,50 Kč << přidat do seznamu



MÝDLO MAZLAVÉ
na úklid
9 kg

1 ks v balení
1 ks v kartónu

PLU_943561 **367,50 Kč/kt**

367,50 Kč



PROFESIONÁLNÍ VŮNĚ



Blooson | Mango | HoneySuck | Apple

VONNÁ ZÁVĚSKA FRE-PRO (HANG TAG)

1 ks v balení
12 ks v kartónu

6090	78,00 Kč	<< přidat do seznamu
6089	78,00 Kč	<< přidat do seznamu
6092	78,00 Kč	<< přidat do seznamu
13703	78,00 Kč	<< přidat do seznamu

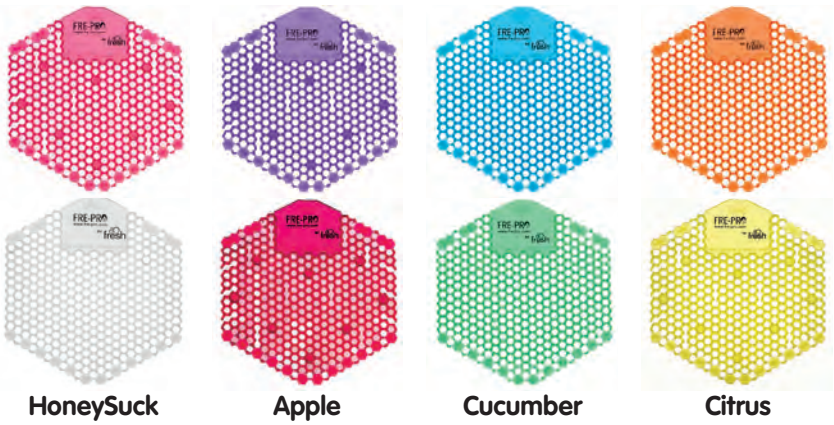

Kiwi Grape | Fabolous | Blooson | Mango

HoneySuck | Apple | Cucumber | Citrus

PISOÁROVÉ SÍTKO FRE-PRO (WAVE 3D)

1 ks v balení
100 ks v kartónu

8 610 Kč/kt

6078	86,10 Kč	<< přidat do seznamu
6082	86,10 Kč	<< přidat do seznamu
78521	86,10 Kč	<< přidat do seznamu
6080	86,10 Kč	<< přidat do seznamu
14870	86,10 Kč	<< přidat do seznamu
11878	86,10 Kč	<< přidat do seznamu
9803	86,10 Kč	<< přidat do seznamu
6081	86,10 Kč	<< přidat do seznamu



Kiwi Grape | Fabolous | Cotton | Mango

HoneySuck | Apple | Cucumber | Citrus

VONNÉ KLIPY FRE-PRO (BOWL CLIP)

1 ks v balení
12 ks v kartónu

1 040 Kč/kt

41494	86,70 Kč	<< přidat do seznamu
35770	86,70 Kč	<< přidat do seznamu
6084	86,70 Kč	<< přidat do seznamu
6088	86,70 Kč	<< přidat do seznamu
8244	86,70 Kč	<< přidat do seznamu
6083	86,70 Kč	<< přidat do seznamu
6085	86,70 Kč	<< přidat do seznamu
8243	86,70 Kč	<< přidat do seznamu

PETR HAVÍŘ VELKOOBCHOD MALOOBCHOD
PAPÍR / OBALY / DROGERIE

HOTELOVÉ POTŘEBY





HOTELOVÉ MÝDLO
METRO
12 g (Olivové)

160 ks v balení

PLU_35148

3,58 Kč/ks

574,10 Kč << přidat do seznamu



SPRCHOVÝ GEL
METRO
7 ml (Fresh)

250 ks v balení

PLU_190732

1,87 Kč/ks

469,00 Kč << přidat do seznamu



HOTELOVÝ ŠAMPÓN
METRO
7 ml (Olivové)

250 ks v balení

PLU_20575

1,98 Kč/ks

495,00 Kč << přidat do seznamu



OSVĚŽUJÍCÍ UBROUSEK
CITRÓNOVÝ
18 x 12 cm

250 ks v balení

W.71598
PLU_44203

1,08 Kč/ks

252,00 Kč << přidat do seznamu

BP hygienicky bezoplachový gel na ruce 250ml



(15ks)

52,50

Riva Tekuté mýdlo antibakteriální 5l



134,90



Roušky 50ks



161,60

TOMIL s.r.o.
Gen. Svatoně 149, Litomyšlské Předměstí, 566 01 Vysoké Mýto

AUTHENTIC toya® AROMA

AUTHENTIC toya AROMA sprchové gely 400 ml 48,80



blackberry & lychee | raspberry & pomegranate | black cherry | ice lime & lemon | chocolate & orange | cranberries & nectarine | red watermelon | grapes & grapefruit

48,80 AUTHENTIC toya AROMA tekutá mýdla 400 ml



red watermelon | ice lime & lemon | cranberries & nectarine | grapes & grapefruit

AUTHENTIC toya AROMA tekutá mýdla refill 600 ml



red watermelon | ice lime & lemon | cranberries & nectarine | grapes & grapefruit

AUTHENTIC toya AROMA šampony 400 ml 59,90



DETOX PURE | HYDRO CARE | VOLUME EFFECT | REPAIR EXTRA | COLOR RESIST

AiRMEN

AiRMEN 2 v 1 sprchové gely a šampony 400 ml 48,80



Mitia

MITIA tekutá mýdla s dávkovačem 500 ml 33,50



MITIA tekutá mýdla refill 1000 ml 40,60



MITIA pěny a krémové pěny do koupele 750 ml

39,30



TOMIL

MITIA sprchové krémy 400 ml



8670 Silk satin | 8672 Sensual fresh | 8667 Aloe&Milk | 8676 Honey & Milk

30,70

MITIA sprchové gely 400 ml



9483 Pomegranate | 6470 Black Currant

MITIA for MEN 2 v 1 sprchové gely a šampony 400 ml a 750 ml



8673 Sapphire | 8674 Diamond | 8668 Aquamarine | 6325 Speed Energy



0,4l=8669 0,75l=6490 Black Jade | 0,4l=6326 0,75l=6494 Ice Challenge

Mitia

MITIA tekutá mýdla 5000 ml



7060 Silk Satin | 8958 Green Apple | 8959 Spring Flowers | 8960 Ocean Fresh

117,20

134,90



Riva Tekuté mýdlo antibakteriální 5l

Tania

TANIA vlasové šampony 400 ml



6952 březový | 6950 heřmánkový | 6951 kopřivový

30,80



ochranný krém
s antibakteriální
přísadou a biotinem

ISOLDA Šalvěj

Jemný krém s velmi dobrými zvláčňujícími účinky a obsahem šalvějového extraktu. Snadno se vstřebává a nezanechává na pokožce pocit mastnoty. V podmínkách zvýšené zátěže, jako jsou kosmetické salony, potravinářské provozy a jiné oblasti, je třeba antibakteriálních účinků všech kosmetických přípravků. Jedinečná kombinace jemného krémového základu s antibakteriální složkou je vhodným doplňkem hygienických postupů.

100 ml	VPKRD001094	26,20 Kč / 1,07 €

rychle se vstřebává

info / cena

ISOLDA Aloe vera

• krém na ruce

Právě spojení dvou účinných látek extraktu z aloe a D–panthenolu dává vzniknout vyváženému krému s vynikajícími vlastnostmi. Krém na ruce pro podporu přirozené regenerace s vyváženým obsahem přírodního extraktu z aloe vera 5 % a D-panthenolu. Zanechává pokožku jemnou a vláčnou. Nezanechává pocit mastných rukou. Vynikající vlastnosti všech účinných látek řadí tento krém k nejoblíbenějším.

100 ml	VPKRA001094	20,20 Kč / 0,83 €

rychle se vstřebává

info / cena



hydratační krém
s mateřídouškou



zklidňující krém
s panthenolem

ISOLDA Včelí vosk

• krém na ruce
• body lotion

Klinicky testovaný krém pro účinnou hydrataci pokožky s obsahem včelího vosku a výtažkem z mateřídoušky. Při pravidelné aplikaci zůstává pokožka vláčná a hebká bez pocitu mastných rukou. Pro své vlastnosti našel tento krém široké využití v různých oblastech výroby i služeb, a proto je dodáván také v obalech pro dávkovače a zásobníky.

krém na ruce 100 ml	VPKRV001093	19,70 Kč / 0,80 €
body lotion 500 ml X láhev	VPKRV005096	75,70 Kč / 3,09 €
body lotion 650 ml Team	VPKRV006598	95,60 Kč / 3,91 €
body lotion 2,5 l sáček	VPKRV025099 – DOPRODEJ	265,30 Kč / 10,84 €
body lotion 2 l sáček	VPKRV020099 – V PŘÍPRAVĚ	212,20 Kč / 8,67 €

rychle se vstřebává

hydratační ATEST

info / cena

info / cena

ISOLDA Oliva

Krém, ve kterém se vzájemně spojuje olivový olej a čištěný esenciální olej z čajovníku (TTO). Společně zjemňují a zklidňují pokožku velmi namáhaných rukou. Krém na ruce pro podporu přirozené regenerace pokožky. Díky rychlému vstřebávání nezanechává pocit mastných rukou.

100 ml	VPKRO001092	19,70 Kč / 0,80 €

rychle se vstřebává

info / cena



zklidňující krém
s čajovníkovým olejem



ochranný krém
s pupalkovým
olejem

ISOLDA Konopná

Krém na ruce pro podporu přirozené regenerace pokožky s vysokým obsahem olejů ze semen konopí a pupalky. Dlouhodobě pomáhá pečovat o kůži se sklonem k podráždění a vysušení. Krém se snadno vstřebává a nezanechává pocit nadměrně promaštěných rukou. Příjemný pocit je umocněn jemnou parfemací zeleného čaje.

100 ml	VPKRC001095	20,90 Kč / 0,85 €

rychle se vstřebává

info / cena

ISOLDA Měsíček

Velmi příjemný krém, který při pravidelné aplikaci zklidňuje a zjemňuje pokožku rukou, na kterou působí lněný olej a extrakt měsíčku lékařského. Díky těmto tradičním látkám je krém všeobecně oblíbený. Není určen k aplikaci na otevřené rány, ale s úspěchem jej lze používat na podrážděnou pokožku. Krém se rychle vstřebává a nezanechává pocit mastných rukou.

100 ml	VPKRM001092	20,90 Kč / 0,85 €

rychle se vstřebává

info / cena



zklidňující krém
s lněným olejem



zklidňující krém
s arganovým olejem

ISOLDA Heřmánek

Krém na ruce s obsahem arganového oleje a extraktu z heřmánku pravého. Spojuje účinky heřmánku se zvláčňujícími a vyživujícími vlastnostmi arganového oleje. Pravidelnou aplikací pokožka získává zpět svoji vitalitu a odolnost. Krém se snadno vstřebává a je velmi příjemný pro celodenní používání. Není určen k aplikaci na otevřené rány, ale jeho pravidelné používání zklidňuje podrážděnou pokožku.

100 ml	VPKRH001095	19,70 Kč / 0,80 €

rychle se vstřebává

info / cena

ISOLDA Keratin

Luxusní výživný krém, který spojuje bohatý krémový základ s vysokým obsahem přidaného keratinu a mandlového oleje. Díky složení patří mezi naše nejlepší krémy. Originální receptura napomáhá k udržení elasticity, zvláčnění a výživě pokožky rukou i nehtových lůžek. Při pravidelné aplikaci se stává pokožka hebkou a pevnou. Krém je možné používat i pro regenerační zábaly.

100 ml	VPKMZ001094	26,30 Kč / 1,07 €

mastný

info / cena

ISOLDA Lanolin

Mastný krém, díky své jedinečné kombinaci čištěného farmaceutického lanolinu, rakytníkového a sójového oleje, vytváří bohatou konzistenci. Tato kombinace pomáhá pokožku chránit před nepříznivými vlivy prostředí, zejména proti vlhku. Díky vysokému podílu olejů a vosků zůstává pokožka po aplikaci příjemně vláčná. Krém je vhodný pro extrémně namáhanou pokožku rukou, při práci ve vlhku s čistidly a rozpouštědly. Krém je možné používat i pro regenerační zábaly.

100 ml	VPKRL001094	25,70 Kč / 1,05 €

mastný

info / cena

výživný krém
s mandlovým olejem



ochranný krém
s rakytníkovým olejem



pracovní krém
na ruce

VAKAVO Meduňka

Pracovní krém na ruce, který se lehce roztírá, vstřebává a zanechává pokožku vláčnou. Jemný krémový základ s glycerinem a extraktem z meduňky lékařské spojuje ověřenou kvalitu se zajímavými aktivními látkami, které pomáhají pokožku chránit a zjemňovat. Nezanechává pocit mastných rukou. Pro svoji dostupnost a stabilní kvalitu je tento krém úspěšný ve výběrových řízeních.

100 ml	VPKRE001098	11,10 Kč / 0,45 €

info / cena

VAKAVO Ginkgo biloba

Pracovní krém na ruce, který se lehce roztírá, vstřebává a zanechává pokožku vláčnou. Jemný krémový základ s glycerinem a extraktem z jinanu dvoulaločného spojuje ověřenou kvalitu se zajímavými aktivními látkami, které pomáhají pokožku chránit a zjemňovat. Nezanechává pocit mastných rukou. Pro svoji dostupnost a stabilní kvalitu je úspěšný ve výběrových řízeních.

100 ml	VPKRG001097	11,30 Kč / 0,46 €

info / cena



pracovní krém
na ruce

účinná ochrana
před zahájením
práce



ISOLDA Guard tekuté rukavice

Preventivní emulze pro těžce namáhané ruce. Aplikuje se na ruce jako krém ještě před začátkem práce a před jejich znečištěním. Obsahuje silikonovou bázi, která chrání pokožku před účinky olejů, nečistot, rozpouštědel, laků, barev, ale i před dlouhodobým působením vody a čisticích prostředků. Takto ošetřené ruce lze snáze zbavit špíny a pokožka zůstává dlouhodobě zdravá a vláčná.

100 ml	VPTRG001098	17,70 Kč / 0,72 €
500 ml	VPTRG005099	72,30 Kč / 2,95 €

obsahuje silikon

info / cena



i-ofa

Na nejodolnější nečistoty

Přírodní abraziva, bez barviv a mikroplastů, dermatologicky testované

Přehledné rozdělení dle intenzity znečištění

ŠPÍNU NEŘEŠ

Řešení pro každého

GEAR	SOLO	X	TEAM	GROUP	COMP
					
Kelímek se šroubovacím uzávěrem pro jednotlivce.	Láhev s pumpou a nerezovým držákem pro jednotlivce.	Láhev s pumpou a držákem na zeď pro menší dílny.	Dávkovač v elegantním designu na zeď pro větší týmy.	Velkoobjemový dávkovač na zeď pro skupiny pracovníků.	Velká láhev s pumpou a držákem na zeď pro velké společnosti.

WWW.ISOFA.CZ



ISOFA FOAM

Dermálně nejpříznivější z řady Isofa jsou bezabrazivní dílenská mýdla. FOAM je pěnové, určené na běžně odolné nečistoty tam, kde selhávají klasická kosmetická mýdla. FOAM a SOAP mají stejnou mycí schopnost, liší se pouze počtem dávek v každém obalu. FOAM je na dlaň dávkováno v podobě velkého kopce mycí pěny.



ISOFA SOAP

Dermálně nejpříznivější z řady Isofa jsou bezabrazivní dílenská mýdla. Tekuté SOAP je určené na běžně odolné nečistoty tam, kde selhávají klasická kosmetická mýdla. FOAM a SOAP mají stejnou mycí schopnost, liší se pouze počtem dávek v každém obalu. SOAP vyniká intenzivní vůní.



ISOFA PRO

Profesionální mycí pasta, tekutá pasta a gel na ruce s přírodními abrazivy. Výrobek je určený k odstranění středně odolných nečistot převážně ve stavebnictví, ale i v dalších oborech, jako jsou automobilový průmysl, opravárenství a další.



ISOFA HARD

Profesionální mycí gel a tekutá pasta určená k odstranění silně odolných nečistot z pokožky. Dokonale smyje špínu, kterou s sebou nese práce v autoservisech, technických službách, či těžkém průmyslu. Poradí si ovšem i s dalšími nečistotami z jiných oborů. Mycími schopnostmi převyšuje většinu past na trhu.



ISOFA MAX

Nejúčinnější profesionální mycí gel a tekutá pasta na ruce z naší nabídky. Je určená pro použití v náročných podmínkách. Působí na extrémně odolné nečistoty z tiskařského průmyslu, lakoven, servisů těžké techniky atd. Abrazivní složku představuje směs drcených nerostů.



TACHOMETR účinnosti mycích past

Isofa myje ruce tam, kde nestačí běžná mýdla. Na odolné nečistoty je ideální řada dílenských mýdel SOAP a FOAM, postupně se účinnost mytí zvyšuje s pastami PRO, přes HARD až po nejsilnější MAX. Pro snadnou orientaci je na etiketách tachometr, který ti ukáže sílu účinku. Vyzkoušej si na vlastní kůži, která řada ti bude nejvíce vyhovovat. Pamatuj, že čím slabší mycí síla, tím větší dermální snášenlivost pokožky.



pohodlné otevírání

ŘEŠENÍ **GEAR**

kelímek se šroubovacím uzávěrem

Tradiční balení past v kelímcích – i klasika může být posunuta dále. Vyzkoušej šroubovací kelímek, nebudeš se už chtít vrátit k zastaralému výklopnému víčku. Víčko na závit stačí pootočit pouze o jednu čvrtinu a kelímek je okamžitě otevřený. Navíc díky hrubému vzoru neklouže v dlaních. Už žádné nepohodlné vyklápění a pracné zavírání. Kompaktní kelímek se pohodlně vejde na každé umyvadlo.



450 g PRO	VPPPP004599	32,90 Kč / 1,36 €
500 g HARD	VPPPH005099	34,60 Kč / 1,41 €
450 g MAX	VPPPM004595	35,80 Kč / 1,46 €
5 kg kbelík PRO	VPPPP050098	260,90 Kč / 10,66 €

info / cena



ŘEŠENÍ **X** pro menší dílny

Součástí každé X láhve je pumpa, díky které si Isofu dávkuješ pohodlně a hygienicky. X láhev si můžeš pomocí jednoduchého držáku připevnit i na zeď. Snadno vyměníš za starší typ držáku „Click&Go!“.



sada X
Obsahuje: 1x mycí pasta, 1x držák na zeď, vruty a hmoždinky



jednoduchost

550 g SOAP	VPPTS005599		69,60 Kč / 2,84 €
sada SOAP 550 g	VPPTSS05599	sada obsahuje láhev a držák	115,90 Kč / 4,73 €
700 g PRO	VPPTP007099		77,00 Kč / 3,15 €
sada PRO 700 g	VPPTPS07099	sada obsahuje láhev a držák	133,50 Kč / 5,45 €
700 g HARD	VPPTH007099		79,10 Kč / 3,23 €
sada HARD 700 g	VPPTHS07099	sada obsahuje láhev a držák	136,00 Kč / 5,56 €
700 g MAX	VPPTM007099		79,80 Kč / 3,26 €
sada MAX 700 g	VPPTMS07099	sada obsahuje láhev a držák	140,90 Kč / 5,76 €

280 x
1 dávka = 2,7 ml

info / cena

TIP
Řešení X
Ochrana před prací – str. 13
Regenerace po práci – str. 10







ŘEŠENÍ **SOLO**

pro jednotlivce

Kompaktní, pohodlný obal dílenského pěnového mýdla, které je použitelné v jakýchkoliv podmínkách. Přes malý rozměr lahve můžete získat až 800 dávek velmi účinného mycího prostředku. Mýdlo FOAM neobsahuje abrazivní částice a je proto velmi ohleduplné k jemné pokožce. Pěnové mýdlo tak doplňuje celou řadu past, tekutých past i dílenských mýdel Isofa.

400 ml FOAM	VPPTF004099	74,20 Kč / 3,03 €

info / cena

TIP
Nerezový držák pěnového mýdla – str. 23



ŘEŠENÍ **COMP**

pro velké společnosti

Pokud mycí pasty používáš pravidelně, nebo máš hodně kolegů, je pro tebe nejlepší volbou láhev COMP. Velké množství dávek a jejich velké objemy tě brzy přesvědčí. Dokup si pumpu, která je věčná, můžeš ji pak používat opakovaně i s dalšími láhvemi. Držák COMP na zeď působí díky nerezovému provedení surově a hodí se tak do každé dílny. K výběru máš držák bez zámku i uzamykatelný. Pozor! Pumpa na pěnové mýdlo FOAM je odlišná jak u ostatních druhů.



velká klasika

4,2 kg FOAM	VPPTF035099	253,60 Kč / 10,36 €
3,5 kg SOAP	VPPTS035099 – DOPRODEJ	262,70 Kč / 10,73 €
4,2 kg PRO	VPPTP042098	283,50 Kč / 11,58 €
3,5 kg HARD	VPPTH035099	281,50 Kč / 11,50 €
3,5 kg MAX	VPPTM035098	300,90 Kč / 12,29 €
pumpa tekutá	VPDPS000199	624,20 Kč / 25,50 €
pumpa pěnová	VPDPP000199	97,50 Kč / 3,98 €
držák se zámkem	ZPNDD000198	699,20 Kč / 28,56 €
držák bez zámku	ZPNDD000199	495,90 Kč / 20,26 €







info / cena

pěnová mýdla
5000 x
1 dávka = 0,7 ml

tekuté pasty
tekutá mýdla
až 1750 x
1 dávka = 2 – 8 ml

PŘEHLED PORTFOLIA KOSMETIKY **ISOLDA**

ISOLDA Black cherry

- **Body soap - krémové mýdlo na ruce i tělo**
- **Vhodné i pro citlivou pleť**
- **Bohatě pění, snadno se oplachuje**
- **Jemná vůně černé třešně**
- **Biologicky odbouratelné**

dermatologicky TESTOVÁN · pH BALANCED

ISOLDA Red orange

- **Body soap - krémové mýdlo na ruce i tělo**
- **Jemné a šetrné k pokožce**
- **Svěží parfemace červeného pomeranče**
- **Tenzid na bázi slunečnicového oleje**
- **Vyhlazuje pokožku a navrací její přirozenou rovnováhu**

dermatologicky TESTOVÁN · pH BALANCED

ISOLDA Violet energy

- **Body soap na mytí celého těla**
- **Foam soap pro šetrné mytí rukou**
- **Šetrné vůči pokožce**
- **Tenzid na bázi slunečnicového oleje**
- **Vůně rozkvetlé louky**

dermatologicky TESTOVÁN · pH BALANCED

ISOLDA Silver

- **Hair & Body pro mytí vlasů i pokožky**
- **Foam soap jemně čistí a zvláčňuje pokožku**
- **Luxusní unisex parfemace**
- **Výborná dermální snášenlivost**
- **Veganské složení**

dermatologicky TESTOVÁN · VEGAN · pH BALANCED

ISOLDA Gold

- **Body soap jemně pečuje o pokožku**
- **Receptura šamponu se opírá o zkušenosti profesionálních kadeřnic**
- **Conditioner pro jemné a lesklé vlasy**
- **Body lotion optimálně hydratuje pokožku**
- **Luxusní jednotná parfemace typická pro celou řadu Gold**
- **Veganské složení**

dermatologicky TESTOVÁN · VEGAN · pH BALANCED

WE USE CLEAN ENERGY



DOMÁCNOSTI A INSTITUCE

Jemná mýdla určená k mytí celého těla v klasické láhvi s pumpičkou, která vyniká hranatým tvarem typickým pro Cormen. Láhve jednoduše zapadnou do každé koupelny nebo umývárny. Lze je postavit na vanu či umyvadlo nebo upevnit do robustního nerezového držáku.
Můžete si vybrat z ovocných a květinových vůní, ale i luxusní parfemace zlaté a stříbrné řady. Tekutá mýdla doplňují dvě pěnové varianty. Pumpička vytvoří bohatý kopec pěny při minimální dávce mýdla. Kompletní péči o tělo zajistí Gold body lotion, který se snadno vstřebává a zanechává pokožku hladkou a hydratovanou. Vlasům dodá lesk Gold shampoo.





VKIGH004099	ISOLDA Gold shampoo 400 ml	74,90 Kč / 3,06 €
VKIGS004098	ISOLDA Gold body soap 400 ml	59,90 Kč / 2,45 €
VKIGL004099	ISOLDA Gold body lotion 400 ml	75,90 Kč / 3,10 €
VKISS004098	ISOLDA Silver hair&body 400 ml	59,90 Kč / 2,45 €
VKISF004099	ISOLDA Silver foam soap 400 ml	72,00 Kč / 2,94 €

VKIVB004099	ISOLDA Violet energy body soap 400 ml	48,90 Kč / 2,00 €
VKIMZ004099	ISOLDA Violet energy foam soap 400 ml	63,90 Kč / 2,61 €
VKIGB004098	ISOLDA Black cherry body soap 400 ml	49,90 Kč / 2,04 €
VKIRO004098	ISOLDA Red orange body soap 400 ml	48,90 Kč / 2,00 €

NEREZOVÝ DRŽÁK LÁHVE 400 ml

Pevný nerezový držák Vám pomůže umístit láhev 400 ml tak, aby nepřekážela při úklidu umyvadla a zároveň tvořila zajímavý designový doplněk koupelny, kancelářské kuchyňky i hotelového pokoje. Pro pěnová mýdla je určen držák s širším hrdlem, pro tekutá mýdla a lotiony s užším.

pěnové mýdlo	VDINP000199	403,00 Kč / 16,30 €
tekuté mýdlo	VDINT000199	399,00 Kč / 16,30 €



CLICK&GO!
DO SPRCHOVÉHO KOUTU





VKIGB003599	ISOLDA Black cherry body soap 350 ml	44,60 Kč / 1,82 €
VKIGB005599	ISOLDA Black cherry body soap 550 ml	50,70 Kč / 2,07 €
VKIGH003599	ISOLDA Gold shampoo 350 ml	65,30 Kč / 2,67 €
VKIGS003599	ISOLDA Gold body soap 350 ml	53,80 Kč / 2,20 €
VKIGS005599	ISOLDA Gold body soap 550 ml	69,90 Kč / 2,86 €
VKIRO003599	ISOLDA Red orange body soap 350 ml	43,40 Kč / 1,77 €
VKIRO005599	ISOLDA Red orange body soap 550 ml	53,70 Kč / 2,19 €

VKISS003599	ISOLDA Silver hair & body 350 ml	53,40 Kč / 2,18 €
VKISS005599	ISOLDA Silver hair & body 550 ml	69,90 Kč / 2,86 €
VKIVB003599	ISOLDA Violet energy body soap 350 ml	44,60 Kč / 1,82 €
VKIVB005599	ISOLDA Violet energy body soap 550 ml	50,70 Kč / 2,07 €

SYSTÉM CLICK&GO!

Jednoduchý výměnný systém Click&Go! zaručuje nejvyšší standard v oblasti hygieny a bezpečnosti produktu. Všechna mýdla i šampón jsou plněny do speciálních obalů a jsou neprodyšně uzavřeny, aby odolávaly možné kontaminaci. Tím je zaručeno, že uživatel je prvním, kdo se výrobku samotného dotknul. Držák umožňuje připevnění láhve s výrobky Isolda na stěnu. Je ideálním a praktickým doplňkem do každé koupelny, ať už v hotelu, nebo v domácnosti. Láhve systému CLICK&GO! jsou nyní vyráběny z odolnějšího materiálu, který po pádu nepraská, mají jednodušší a čistší design. Odstranili jsme z výroby energeticky náročný proces svařovaní víček a použili nová narážecí. Při stejném dávkovači jsme díky novému tvaru lahví navýšili objem o 50 ml na 550 ml a na četné žádosti nově zařadili i menší objem 350 ml vhodný do hotelů. Držák je možné na menší velikost upravit dle návodu, který je součástí balení nebo ke shlédnutí na našem webu.

Stříbrný	ZDDSL002099	215,70 Kč / 8,81 €





snadná úprava velikosti dle použité lahve

ISOLDA WEEKEND

Oblíbenou kosmetiku můžete mít s sebou i na cestách, ať už se jedná o dovolenou nebo služební cestu. Velikost je skvělá také k vybavení hotelových pokojů. Unikátní design a hranaté lahvičky zaujmou každého hosta. Oproti konkurenčním cestovním verzím mají o něco větší objem, takže jsou vhodné i na prodloužený víkend nebo týdenní dovolenou. Výběr produktů je takový, aby bylo kompletně postaráno nejen o vaši pokožku, ale díky šampónu a kondicioneru i o vaše vlasy. Všechny produkty řady GOLD A SILVER jsou VEGAN FRIENDLY.



pro kompletní péči o vaše vlasy na cestách

ISOLDA Gold body soap 75 ml	**VKIGS000798**	29,90 Kč / 1,22 €
ISOLDA Gold body lotion 75 ml	**VKIGL000799**	34,90 Kč / 1,43 €
ISOLDA Gold shampoo 75 ml	**VKIGH000799**	29,90 Kč / 1,22 €
ISOLDA Gold conditioner 75 ml	**VKIGC000799**	29,90 Kč / 1,22 €
ISOLDA Silver foam soap 75 ml	**VKISF000799**	34,90 Kč / 1,43 €
ISOLDA Silver hair & body 75 ml	**VKISS000798**	29,90 Kč / 1,22 €



HOTELOVÝ DÁVKOVAČ

Tam, kde je luxus na prvním místě, musí řešení hygieny v hotelovém pokoji splnit požadavky nejnáročnějšího hosta. A proto jsme vyvinuli speciální hotelový dávkovač s důrazem na každý detail.
Skleněná láhev je ekologičtější variantou platových alternativ a umocňuje důvěru hosta v pevnost a spolehlivost celého dávkovače. Design láhve umožňuje označit dávkovač logem hotelu. Ještě více tak podtrhne identitu luxusního ubytování. Potisk odolává čisticím prostředkům, vlhku i oděru a díky tomu, bude tento dávkovač reprezentovat prestiž hotelu dlouhodobě.
Robustní konstrukce držáku odolává dlouhodobému intenzivnímu používání, což nejvíce oceníte v sezonních špičkách, kdy je nápor hostů největší.
Pumpa hotelového dávkovače prokázala své kvality v dlouhodobém testu a obstála při všech zkouškách, kterým jsme ji vystavili.



Do hotelového dávkovače vybírejte mýdla z naší luxusní řady ISOLDA GOLD a SILVER. V průhledných lahvích dokonale vynikne jejich perleťové zbarvení.
K dispozici jsou náhradní láhve, které je možné plnit v zázemí housekeepingu a ušetřit čas při samotném úklidu pokoje. Sanitaci použitých lahví je možné provádět v myčce na nádobí. Mycím cyklům bez problému odolá i personalizovaný potisk.

ISOLDA Silver hair&body 5 l	VKISS050096	372,70 Kč / 15,22 €
ISOLDA Gold body soap 5 l	VKIGS050099	372,70 Kč / 15,22 €





VIDEO HOTELOVÉHO DÁVKOVAČE



PŘEDSTAVENÍ



MONTÁŽ



VIZUALIZACE

VIDEO YouTube

www.cormen.cz/videonavody

MOŽNOST BEZPLATNÉHO PRONÁJMU

Hotel dokážeme vybavit těmito dávkovači zdarma a to pomocí dvoustranné nebo třístranné smlouvy. Díky těmto smlouvám odpadne zákazníkovi velká počáteční investice. Ve smlouvě figuruje CORMEN, vybraný distributor a zákazník. Smlouva pak stanoví pravidla odběru a dodávek náplní. Zákazník má tedy jistotu, že nejméně 2 roky bude mít k dispozici vhodnou náplň i samotný dávkovač. Po uplynutí této doby se pak smlouva automaticky prodlužuje. Každý hotel má své individuální požadavky, proto pro více informací kontaktujte odborné nebo obchodní poradce, kteří vyhodnotí jednotlivé zakázky a pomohou s jejich úspěšným dokončením ke spokojenosti vašich zákazníků.

DOLÉVÁNÍ Z KANYSTRU

Denně řešíme otázky ekologie a chceme snižovat spotřebu a používání plastu. Proto řadu malých, uživatelsky příjemných lahví doplňují 5 l kanystry. Jsou primárně určeny do profesionálních dávkovačů na tekutá a pěnová mýdla, ale je možné je využít jak na dolévání lahviček. Výrazně tak šetříme množství spotřebovaného plastu. K dispozici jsou všechna pěnová a tekutá mýdla napříč značkou ISOLDA.

ISOLDA Red orange body soap 5 l	VKIRO050098	176,90 Kč / 7,23 €
ISOLDA Violet energy body soap 5 l	VKIVB050099	201,00 Kč / 8,21 €
ISOLDA Black cherry body soap 5 l	VKIGB050097	196,70 Kč / 8,04 €
ISOLDA Violet energy foam soap 5 l	VKIMZ050097	188,60 Kč / 7,70 €
ISOLDA Gold body soap 5 l	VKIGS050099	372,70 Kč / 15,22 €
ISOLDA Silver foam soap 5 l	VKISF050099	334,90 Kč / 13,68 €
ISOLDA Silver hair&body 5 l	VKISS050096	372,70 Kč / 15,22 €
ISOLDA Black cherry body soap 10 l	VKIGB100097	429,50 Kč / 17,54 €



TIP
Dávkovač tekutého mýdla – str. 33





POTRAVINÁŘSTVÍ A **INSTITUCE**

ISOLDA Tekuté mýdlo s antibakteriální přísadou

Tekuté mýdlo s antibakteriální přísadou k běžné a preventivní hygieně rukou. Vyvážená receptura s extraktem šalvěje a chlorhexidin glukonátem má výbornou dermální snášenlivostí a předurčují toto mýdlo pro nejnáročnějšího spotřebitele. Mýdlo je decentně parfemováno.
Mýdla jsou přímo určena preventivní hygieně rukou a to díky vysokému obsahu látek s všeobecně známým antibakteriálním účinkem jako je například extrakt šalvěje lékařské.



400 ml	VPDRM004099	56,80 Kč / 2,32 €
5 l	VPDRM050096	334,20 Kč / 13,65 €

info / cena

TIP
Dostupné také v TEAM II – str. 21





ISOLDA Pěnové mýdlo s antibakteriální přísadou

Pěnové mýdlo s antibakteriální přísadou k běžné a preventivní hygieně rukou. Vyvážená receptura s extraktem šalvěje a chlorhexidin glukonátem má výbornou dermální snášenlivostí a předurčuje toto mýdlo pro nejnáročnějšího spotřebitele. Mýdlo je decentně parfemováno.

400 ml	VPDFM004099	68,70 Kč / 2,81 €
5 l	VPDFM050096	334,20 Kč / 13,65 €

info / cena

ISOLDA Neutral tekuté mýdlo

Tekuté mýdlo bez barviv a parfému. Mýdlo určené pro provozy, kde jsou tyto přísady nežádoucí. Jedná se zejména o potravinářský průmysl. Mýdlo je určeno pro každodenní péči. Dermatologicky příznivé, s obsahem sójového mléka.

5 l	VKIMN050098	191,60 Kč / 7,83 €

info / cena



bez parfémů a barviv



ISOLDA Pevné mýdlo Aloe vera

Svěží parfemace aloe vera ho řadí do kategorie luxusních mýdel. Krémová konzistence zanechává příjemný pocit. Obsah rostlinných a minerálních olejů zároveň zajišťuje dermálně velmi příznivé vlastnosti k pokožce.

100 g	VKIPA000197	12,15 Kč / 0,59 €

info / cena

SYSTÉM **MEDISPENDER**

Systém Medispender je primárně určen pro provozy se zvýšeným důrazem na hygienu, pro profesionální použití v potravinářství, zdravotnictví nebo ve veřejných službách. Výrobky vhodné do systému Medispender jsou tekutá mýdla a především certifikované dezinfekční přípravky. Do dávkovačů Medispender nyní můžete vkládat i tekutá mýdla v hranatých lahvích 400 ml.



CN Dávkovač pákový Medispender 500 ml / 400 ml

Třetí generace multifunkčních dávkovačů s robustní ovládací pákou. Vhodný pro dávkování mýdel i lihových dezinfekcí. Dávku je možné nastavit od 0,5 ml do 1,8 ml. Průhledné okno v přední části dávkovače umožňuje velmi snadnou orientaci v přípravcích vložených do dávkovače. Dávkovač lze uzamykat pomocí speciálního plastového klíče, otevírá se stlačením západky v horní části. Je vybaven odnímatelnou odkapávací miskou a lze k němu zakoupit náhradní dávkovací pumpu.

Dávkovač pákový Medispender 500 ml	ZAE02005097	1126,70 Kč / 46,03 €
Pumpička na láhev Medispender 500 ml	VAC09001599	195,00 Kč / 7,97 €

Výška: 315 mm
Šířka: 95 mm s miskou: 125 mm
Hloubka: 190 mm s miskou: 210 mm



Je vhodný pro pákové dávkovače Medispender



dezinfekční mýdlo

napěňte s trochou vody

ISOLDA Disinfection soap

Jemně pěnivé, čisticí a dezinfekční mýdlo k přímému použití, pro současné mytí a dezinfekci pokožky rukou. Dezinfekční přípravek bez parfémů s velmi dobrou dermální tolerancí k hygienické dezinfekci pokožky rukou pro všechny oblasti se zvýšenými hygienickými požadavky.

Spektrum dezinfekčního účinku:
ČSN EN 1040 – základní baktericidní účinek, ČSN EN 1499 - Hygienické mytí rukou, ČSN EN 1276 - MRSA.Ev. č. v ČR: MZDR 10903/2020/OBP. Isolda disinfection soap.
Účinná látka podle nařízení 528/2012/EC (g/100g):
chlorhexidin diglukonát (č. CAS: 18472-51-0): 0,5g.

500 ml Medispender	VPDRS005097 – DOPRODEJ	81,60 Kč / 3,33 €
5 l	VPDRS050098	685,90 Kč / 28,02 €

Isolda Disinfection soap je určená pouze pro český trh.

info / cena

DEZINFEKCE POKOŽKY RUKOU

ISOLDA Disinfection skin

Gelový dezinfekční prostředek na alkoholové bázi, s velmi dobrou dermální tolerancí, který je určený k přímému použití pro hygienu a dezinfekci pokožky. Je použitelný zejména ve zdravotnické praxi, ale i při dalších epidemiologicky závažných činnostech, například potravinářské provozy, kosmetické služby, pedikúra, manikúra, kadeřnictví, holičství apod. Prostředek je účinný proti širokému spektru bakterií, kvasinek a virů. Má neutrální pH.

Spektrum dezinfekčního účinku:
baktericidní, levurocidní (proti kvasinkám), mykobaktericidní, tuberkulézní a virucnidní na obalené viry.
Ev. č. v ČR: MZDR 35753/2020/OBP. Rozhodnutie v SR: bio/3434/D/20/CCHLP.
Účinná biocidní látka (g/100g): propan-2-ol (EC: 200-661-7): 35 g, ethanol (EC: 200-578-6): 40 g.
Účinnost prokázaná dle norem:
EN 14476, 13727, 13624, 14348, 1500

400 ml	VPDRA004099	59,80 Kč / 2,44 €
5 l	VPDRA050097	673,40 Kč / 27,51 €

info / cena



gelová

balení 400 ml je vhodné také do dávkovače Medispender

Používejte biocidy bezpečným způsobem. Před použitím si vždy přečtěte označení a informace o přípravku.

ISOLDA Dezi skin liquid

Tekutý alkoholový dezinfekční prostředek s velmi dobrou dermální tolerancí, určený k přímému použití pro hygienu a dezinfekci pokožky rukou, vhodný pro mechanické i bezdotykové dávkovače dezinfekcí. Je určený a schválený pro Hygienickou dezinfekci rukou (HDR) podle normy EN 1500.

Spektrum účinku:
baktericidní, levurocidní, mykobaktericidní, tuberkulózní a virucidní na obalené viry.
Ev. č. v ČR: MZDR 39313/2020/OBP. Rozhodnutie v SR: bio/3650/D/20/CCHLP-
Účinná biocidní látka (g/100g): propan-2-ol (EC: 200-661-7): 36,3 g, ethanol (EC: 200-578-6): 40,5 g.
Účinnost prokázaná dle norem:
EN 14476, 13727, 13624, 14348, 1500

5 l	VPDRL050097	735,90 Kč / 30,06 €

info / cena

tekutá





CN STYLE DÁVKOVAČE A ZÁSOBNÍKY

Vyberte si nejvhodnější typ dávkovače pro pěnová či tekutá mýdla nebo lotiony. Můžete jej doplnit i vhodným zásobníkem pro nejrůznější druhy toaletních papírů a ručníků. Nová řada STYLE klade důraz na elegantní design a kvalitu použitých materiálů. Dávkovače i zásobníky Jsou opatřeny decentním logem CORMEN na boku, aby příliš nerušilo design a vzhled celého interiéru. Hodí se tedy i do všech reprezentativních prostor.

style.

basic.

Info a ceny všech dávkovačů i zásobníků

Dávkovače tekutých mýdel 33
Dávkovače pěnových mýdel 33
Zásobníky ručníků 34
Zásobníky toaletního papíru 35

CN Style Dávkovač tekutého mýdla 900 ml

Dolévací dávkovač vyrobený z kvalitního ABS plastu což zaručuje odolnost a snadnou údržbu. Nerezová varianta má saténovou úpravu. Dávkovač je navržen tak, aby se snadno instaloval přímo na zeď, a umožňuje pohodlné ovládání pomocí dávkovacího tlačítka a celá řada dávkovačů je designově jednotná. Nabízí ergonomický a stylový design, který se hodí do jakéhokoli prostoru. Uzpůsobený proti nárazům a vandalismu, ideální pro všechny prostory s vysokou návštěvností. Součástí produktu je standardní bezpečnostní klíč, který zajišťuje snadné a bezpečné doplňování mýdla.





černý	ZKMDV009098	635,00 Kč / 25,94 €
bílý	ZKMDV009099	697,00 Kč / 28,47 €
nerezový, satén	ZKMNM009099	1634,00 Kč / 66,75 €

tekutá mýdla
900x
1 dávka = 1 ml

spolehlivost
a jednoduchost



CN Style Dávkovač pěnového mýdla 900 ml

Vyrobeno z kvalitního ABS plastu, což zaručuje odolnost a snadnou údržbu. Dávkovač je navržen tak, aby se snadno instaloval přímo na zeď, a umožňuje pohodlné ovládání pomocí dávkovacího tlačítka a celá řada dávkovačů je designově jednotná. Nabízí ergonomický a stylový design, který se hodí do jakéhokoli prostoru. Uzpůsobený proti nárazům a vandalismu, ideální pro všechny prostory s vysokou návštěvností. Součástí produktu je standardní bezpečnostní klíč, který zajišťuje snadné a bezpečné doplňování mýdla.



bílý	ZKZDV009099	633,00 Kč / 32,23 €
černý	ZKZDV009098	789,00 Kč / 25,86 €

spolehlivost
a jednoduchost

pěnová mýdla
2250x
1 dávka = 0,4 ml



TIP
kartušové dávkovače
TEAM II – str. 20

CN Style Dávkovač tekutého mýdla 900 ml, bílý automatický

Stylový dávkovač s bezdotykovým automatickým dávkováním pro zajištění ještě vyšší míry hygieny a pohodlí při mytí rukou. Vyrobeno z kvalitního ABS plastu, což zaručuje odolnost a snadnou údržbu. Dávkovač je navržen tak, aby se snadno instaloval přímo na zeď. Ideální pro všechny prostory s vysokou návštěvností. Součástí produktu je standardní bezpečnostní klíč, který zajišťuje snadné a bezpečné doplňování mýdla. Tento dávkovač nedržíme skladem, je možné jej objednat na zakázku.





bílý	ZKMAD009099 – NA ZAKÁZKU	1598,00 Kč / 65,28 €

tekutá mýdla
900x
1 dávka = 1 ml



CN Style Zásobník papírových ručníků ZZ

Odolný zásobník z ABS plastu s kapacitou až 600 skládaných papírových ručníků.
Zásobník je možné namontovat na vruty nebo i nalepit. Designově koresponduje také s řadou TEAM II.

bílý	ZKZHP000150	608,80 Kč / 24,87 €
černý	ZKZHP000151	795,50 Kč / 32,50 €

Doporučený rozměr ručníků: 240 mm

CN Style Zásobník papírových ručníků v roli bez perforace

Papírové ručníky v roli se liší podle toho, zda jsou pomocí perforace oddělené jednotlivé útržky, nebo je papír bez perforace a na roli je ničím nepřerušený pás papíru. Podle toho je pak dobré vybrat zásobník.
Zásobníky na perforované ručníky obsahují speciální díl (podobný trychtýři), který způsobí to, že při odebírání ručníku brzdí celý pás takovou silou, kterou vydrží ručník samotný, ale v místě perforace se ručník přetrhne. „Automaticky“ se tak odtrhávají jednotlivé útržky s přesně určenou délkou. Papírové ručníky bez perforace se z tohoto zásobníku odebírají obtížně (samy se nepřetrhnou a na odtržení zpravidla potřebujete obě ruce). Designově koresponduje také s řadou TEAM II.

bílý	ZKZHP000152	713,90 Kč / 29,16 €
černý	ZKZHP000153	906,40 Kč / 37,03 €

Doporučený průměr role: 210 mm
Doporučená výška role: 210 - 220 mm





CN Style Zásobník papírových ručníků v roli s perforací

Naproti tomu, papírové ručníky bez perforace umožňují odebrání jakékoliv délky. To se může také někdy hodit, a proto zásobníky na neperforovaný papírový ručník neobsahují trychtýř, který omezuje vytažení ručníku. Požadované množství se pak odtrhne pomocí zubů ve spodní části zásobníku tahem za ručník směrem do strany. Designově koresponduje také s řadou TEAM II.

bílý	ZKZHP000154	784,30 Kč / 32,04 €
černý	ZKZHP000155	976,30 Kč / 39,88 €

Doporučený průměr role: 210 mm
Doporučená výška role: 210 - 220 mm

CN Style Zásobník na toaletní papír JUMBO 19

Nástěnný zásobník na role toaletního papíru o průměru o průměru max. 22 cm a výšce 11 cm. Průměr dutinky je 4,5 cm. Vyroben je z ABS plastu. Lze montovat na vruty i samolepky. Designově koresponduje také s řadou TEAM II.

Jumbo 19 bílý	ZKZHP000156	545,30 Kč / 22,28 €
Jumbo 19 černý	ZKZHP000157	742,70 Kč / 30,34 €

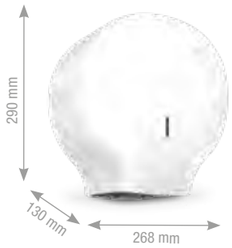

průměr papíru max. 22 cm



průměr papíru max. 27 cm



CN Style Zásobník na toaletní papír JUMBO 28

Nástěnný zásobník na role toaletního papíru o průměru o průměru max. 27 cm a výšce 11 cm. Průměr dutinky je 5,6 cm. Vyroben je z ABS plastu. Lze montovat na vruty i samolepky. Designově koresponduje také s řadou TEAM II.

Jumbo 28 bílý	ZKZHP000158	659,50 Kč / 26,94 €
Jumbo 28 černý	ZKZHP000159	792,30 Kč / 32,37 €



V nabídce jsou i další dávkovače a zásobníky. Více najedete na našich webových stránkách.

CENOVÉ TRHÁKY

Produktová řada VAKAVO je přednostně určena pro výběrová řízení, tendery a nabídku produktů soutěžním způsobem. V této kategorii produktů však z pohledu kvality zaujímá přední místa a lze hovořit dokonce o špičce. Při výběrových řízeních zpravidla vítězí díky svému poměru cena/výkon a to díky využití poznatků z obdobných produktů v prémiových produktových řadách CLEAMEN, KRYSTAL, ISOLDA nebo ISOFA.

VAKAVO

Mycí pasty 37

Kosmetika 38

Čisticí prostředky 39

VAKAVO GREEN

Profesionální mycí prostředky na silně zašpiněné ruce. Jedná se o pevnou i tekutou mycí pastu, které obsahují drcený přírodní vápenec, nebo dřevěné piliny. Odstraňují odolné nečistoty, jako jsou rzi, tuky, saze, oleje a další. Výrobky jsou dermatologicky příznivé.

500 g kelímek	VPPVG005098	24,30 Kč / 0,99 €
600 g X láhev	VPPTG006099	37,50 Kč / 1,53 €
5 kg kbelík	VPPTG050098	228,70 Kč / 9,34 €

přírodní abraziva

info / cena



tekutá mycí pasta na ruce s přírodním vápencem

pevná mycí pasta na ruce s dřevěnými pilinami





pevná mycí pasta na ruce s přírodním vápencem

VAKAVO ORANGE

Důležitou součástí směsi přírodních abraziv obsažených v tomto produktu je speciální druh drceného vápence, který dokonale napomáhá k odstraňování odolných nečistot z pokožky. Pasta je vhodná pro pracovníky ve stavebnictví, zemědělství a také pro domácí kutily.

600 g kelímek	VPPVO006098	22,10 Kč / 0,90 €

přírodní abraziva

info / cena

TIP
Účinnější mycí pasty Isofa – str. 15



VAKAVO BLUE MYE

Profesionální tekutá mycí pasta na silně zašpiněné ruce, která obsahuje drcený přírodní vápenec. Její nespornou výhodou je použití přírodní abrazivní složky. Odstraňuje odolné nečistoty, jako jsou rzi, tuky, saze, oleje a další. Výrobek je dermatologicky příznivý.

600 g	VPPVM006099	33,10 Kč / 1,35 €

přírodní abraziva

info / cena

tekutá mycí pasta s přírodním vápencem



VAKAVO Meduňka, Ginkgo biloba



Pracovní krémy na ruce, které se lehce roztírají, vstřebávají a zanechávají pokožku vláčnou. Jemný krémový základ s glycerinem a extraktem z jinanu dvoulaločného, respektive z meduňky lékařské, spojuje ověřenou kvalitu se zajímavými aktivními látkami, které pomáhají pokožku chránit a zjemňovat. Nezanechávají pocit mastných rukou. Pro svoji dostupnost a stabilní kvalitu jsou úspěšné ve výběrových řízeních.

Meduňka 100 ml	VPKRE001098	11,10 Kč / 0,45 €
Ginkgo biloba 100 ml	VPKRG001097	11,30 Kč / 0,46 €

Meduňka info / cena

Ginkgo biloba info / cena



VAKAVO Vlasový šampon bříza a kopřiva

Vlasový šampon s výtažky z kopřivy a břízy. Vysoce koncentrovaný s dobrou mycí schopností. Aktivně ošetřuje povrch vlasů a usnadňuje jejich rozčesávání. Díky vhodně kombinovanému poměru jednotlivých složek vytváří bohatou pěnu, která důkladně, avšak šetrně smývá nečistoty z vlasů. Výtažky z kopřivy a břízy dodávají vlasům sametový lesk.

500 ml	VKISB005097	34,60 Kč / 1,41 €

info / cena



TIP
Dávkovač tekutého mýdla – str. 33

VAKAVO Herbal, Intensive, Ocean

Tekutá mýdla s tradičními vůněmi pro každodenní používání. Výrobky jsou dermatologicky příznivé a dlouhodobě oblíbené pro svou kvalitu a cenovou dostupnost. Velká balení jsou vhodná zejména pro plnění dávkovačů tekutých mýdel.

Herbal - vůně květin

Intensive - vůně třešní

Ocean - chladivá vůně



info / cena

info / cena

info / cena

Herbal 5 l	VKVMH050096	126,10 Kč / 5,15 €
Intensive 5 l	VKVMI050097	126,10 Kč / 5,15 €
Ocean 5 l	VKVMO050096	126,10 Kč / 5,15 €



VAKAVO Univerzál

Univerzální použití předurčuje produkt k použití v každé domácnosti či firmě. Za bezkonkurenční poměr ceny a výkonu získáte velmi praktického pomocníka s příjemnou parfemací. Svým složením je určený pro každodenní úklid různých druhů špíny a nečistot na voděodolných podlahách a površích, pro mytí nádobí. Podle znečištění je třeba volit vhodnou koncentraci. Do vědra dávkujte 30 - 80 ml / 10 l. pH 7,5

750 ml	VBVUN007599	26,50 Kč / 1,08 €
5 l	VBVUN050098	131,60 Kč / 5,38 €
20 l	VBVUN200099	496,70 Kč / 20,29 €

info / cena

citrusovo-levandulová vůně



svěží vůně

květinově-ovocná exotická vůně

VAKAVO Koupelny

Čisticí prostředek pro přímé použití, vhodný na vodovodní baterie, vany, umyvadla, sprchové kouty (včetně zástěn), dlažbu a obklady. Odstraňuje stopy vodního kamene z keramického, chromového a dalších koupelnových povrchů a zanechává je zářivě čisté. Výrobek je parfemovaný příjemnou citrusovo-levandulovou vůní. Aplikujte přímo na znečištěné plochy pomocí rozprašovače, nechte působit, vyčistěte houbou, utěrkou, nebo padem a dokonale opláchněte vodou.

750 ml	VBVKO007599	34,70 Kč / 1,42 €

info / cena

VAKAVO Povrchy

Všestranný čisticí prostředek pro denní čištění všech nenasákavých povrchů, pro přímé použití. Výrobek je parfemovaný nevtíravou svěží vůní. Snadno odstraní šmouhy a lehké mastnoty. Je vhodný na stírání dveří, rámů, parapetů, nábytku (i dřevěného) nebo plastových a nerezových ploch. Prostředek aplikujte pomocí rozprašovače přímo na povrch nebo do mikrovláknové utěrky a vyčistěte.

750 ml	VBVPO007599	30,10 Kč / 1,23 €

info / cena

VAKAVO Osvěžovač vzduchu tropical

Pomyslnou „tečkou“ za úklidem je příjemná vůně v interiéru. Osvěžovač vzduchu VAKAVO účinně neutralizuje pachy a provoní místnosti exotikou. Vstoupíte do interiéru a cítíte příjemnou vůni čistoty. Přípravek je možno rozprašovat na stěny, nábytek (i dřevěný), na textilní čalounění, závěsy a žaluzie. Osvěžovač můžete aplikovat i na taková místa jako je interiér auta, odpadkový koš nebo WC kartáč.
Přípravek se zcela odpaří a po odpaření nezanechává zbytky ani skvrny. Neutralizuje pachy v tkaninách, na interiérových plochách i v prostoru.

750 ml	VBVOV007599	73,30 Kč / 2,99 €

info / cena

KARTÁČ DO ÚZKÝCH PROSTOR



Speciální kartáč na čištění spár, koutů a úzkých prostor.

1 ks	ZSU09000098	371,40 Kč / 15,17 €

TYČ PRO KARTÁČ DO ÚZKÝCH PROSTOR

Tyč konstruovaná pro vyšší zatížení a se speciální upínací koncovkou.



1 ks	ZAM01000198	407,70 Kč / 16,65 €

DRŽÁK PADU

Držák s kloubem pro ALU mopové tyče, nebo s rukojetí pro ruční práci slouží pro uchycení ručních padů. Používá se pro odstranění ulpělých nečistot na podlahách a stěnách pevných odolných ploch (dlažba, beton, obklad…). Je vhodný jako doplněk podlahového kotoučového stroje pro dočištění rohů a ploch, kam se nedostane kotouč stroje.

na tyč, 1 ks	ZUTPD000199	209,60 Kč / 8,56 €
ruční, 1 ks	ZUTPD000198	149,00 Kč / 6,09 €



na tyč

ruční

HOUBIČKA S PADEM

6x9 a 6x15 cm

Úklidová tvarovaná houbička je ideální pro profesionální denní úklid a pro gastro provozy. Není vhodná na plastové vybavení. Modrý pad na houbičce je měkčí a omezuje riziko poškrábání, vhodný i na teflonové nádobí.

6x9 cm, 10 ks	ZUTHP001099	29,90 Kč / 1,22 €
6x15 cm zelený pad, 5 ks	ZUTHP000599	31,80 Kč / 1,30 €

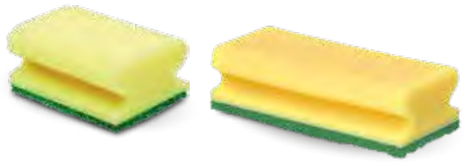

PAD RUČNÍ

Slouží k odstranění ulpělých nečistot. Při čištění vyzkoušejte, jakou silou lze působit, aby nedošlo k poškrábání povrchů.

Bílý	lešticí, na měkčí materiály umělé hmoty, lakované a lesklé povrchy
Červený	na denní čištění citlivých ploch, epoxidové nátěry, lamino, vinyl, linoleum
Modrý	na vinyl, lino, pro základní úklid a strhávání vosků, vápencové podlahy
Zelený	na tvrdé a odolné keramické materiály, přírodní i slinuté dlažby
Černý	na velmi tvrdé materiály, slinuté dlažby Taurus apod.



bílý, 1 ks	ZUTPR000199	49,00 Kč / 2,00 €
červený, 1 ks	ZUTPR000198	49,00 Kč / 2,00 €
modrý, 1 ks	ZUTPR000197	49,00 Kč / 2,00 €
zelený, 1 ks	ZUTPR000196	49,00 Kč / 2,00 €
černý, 1 ks	ZUTPR000195	49,00 Kč / 2,00 €



PISOÁROVÉ SÍTKO VOŇAVÉ

Voňavé sítko s intenzivní parfemací vhodné do všech typů pisoárů. Eliminuje pachy a štětinkami omezuje rozstřik kapek. Tvar „erb“ je se štětinkami na jedné straně, tvar „oktagon“ po obou stranách.

erb, žluté - mango	ZUPSV000194	64,80 Kč / 2,65 €
erb, červené - spiced apple	ZUPSV000193	64,80 Kč / 2,65 €
erb, zelené - kiwi a grapefruit	ZUPSV000191	64,80 Kč / 2,65 €
erb, fialové - lawender	ZUPSV000189	64,80 Kč / 2,65 €
erb, světle žluté - super lime	ZUPSV000190	64,80 Kč / 2,65 €

+25% zvýšená parfemace

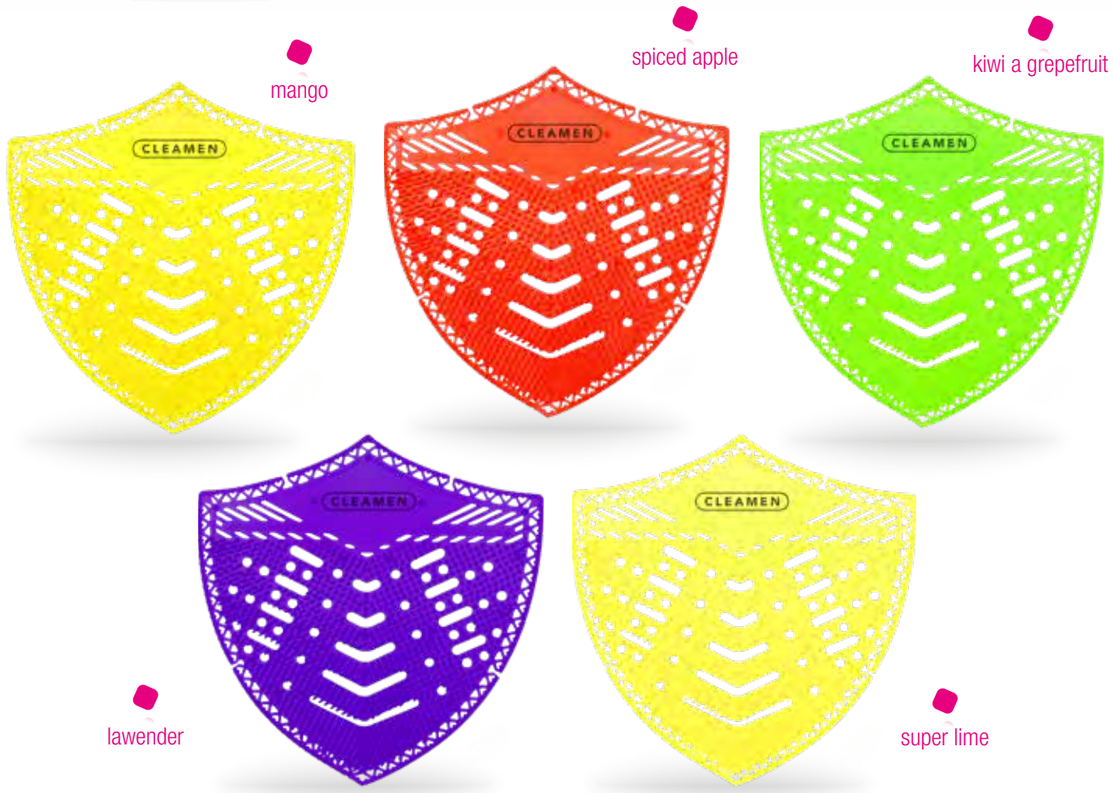

TIP
Enzymatické tablety do pisoáru Cleamen 322 – str. 76








JEDNORÁZOVÉ POKRÝVKY HLAVY

Vzorník
V0083



univerzální velikost



Čepec, bílý
(PP)
68200 10 x 100 ks

Čepec, modrý
(PP)
68203 10 x 100 ks



Kuchařská čepice lodička, bílá
(PAP) 55-62 x 8 cm
68211 20 x 25 ks



Kuchařská čepice, bílá
(PAP) 56-62 x 23 cm
68220 25 x 10 ks



Kuchařská čepice, černá
(PAP) 56-62 x 23 cm
68219 25 x 10 ks





JEDNORÁZOVÉ RUKAVICE



HDPE

Vzorník **V0084**

Rukavice, jednorázová, transparentní
(HDPE) 'L'

v bloku	**68114**	100 x 100 ks
v boxu	**68115**	10 x 500 ks
v boxu	**68119**	50 x 100 ks





LDPE

Vzorník **V0084**

Rukavice, jednorázová, transparentní
(LDPE)

'M'	**68116**	100 x 100 ks
'L'	**68117**	100 x 100 ks



Vinyl AQL 1.5

Vzorník **V0108**

Rukavice, transparentní
(VINYL)

	pudrovaná		nepudrovaná	
'S'	**68120**	10 x 100 ks	**68125**	10 x 100 ks
'M'	**68121**	10 x 100 ks	**68126**	10 x 100 ks
'L'	**68122**	10 x 100 ks	**68127**	10 x 100 ks
'XL'	**68123**	10 x 100 ks	**68128**	10 x 100 ks



Latex AQL 1.5

Vzorník **V0109**

Rukavice, nepudrovaná, natural
(LATEX)

'S'	**68105**	10 x 100 ks
'M'	**68106**	10 x 100 ks
'L'	**68107**	10 x 100 ks
'XL'	**68108**	10 x 100 ks



Nitril AQL 1.5

Vzorník **V0110**

Rukavice, nepudrovaná, modrá
(NITRIL)

'S'	**68140**	10 x 100 ks
'M'	**68141**	10 x 100 ks
'L'	**68142**	10 x 100 ks
'XL'	**68143**	10 x 100 ks



Rukavice, nepudrovaná, černá
(NITRIL)

'S'	**68190**	10 x 100 ks
'M'	**68191**	10 x 100 ks
'L'	**68192**	10 x 100 ks
'XL'	**68193**	10 x 100 ks





JEDNORÁZOVÉ HYGIENICKÉ ODĚVY

Vzorník
V0085



Zástěra, jednorázová, bílá
(LDPE) 80 x 125 cm
68130 10 x 50 ks



Plášť pro návštěvy / Pláštěnka
(LDPE) 68 x 150 cm
68171 30 x 10 ks



Rukávník, jednorázový, bílý
(PE) Ø 13 x 40 cm
68155 20 x 100 ks



Návlek na obuv, jednorázový, modrý
(CPE)
68160 20 x 100 ks





OSVĚŽOVAČE VZDUCHU



Vůně - Flair
do osvěžovače vzduchu 60871
(ABS)
60492 6 x 1 ks



Vůně - Crush
do osvěžovače vzduchu 60871
(ABS)
60493 6 x 1 ks



Osvěžovač vzduchu, bílý
(ABS)
60871 6 x 1 ks

Baterie (2 x AA/LR6) nejsou součástí balení

MÝDLA

Vzorník
V0106

Mléko & Med



Tekuté mýdlo, s vůní
5 L
60400 1 x 1 ks

Jablko & Hruška



Tekuté mýdlo, s vůní
5 L
60406 1 x 1 ks

Fresh



Tekuté mýdlo, antibakteriální
5 L
60407 1 x 1 ks

D5





HYGIENICKÉ POTŘEBY

Vzorník
V0126



Hygienický sáček, bílý
(HDPE) 8+6 x 25 cm
60683 50 x 30 ks



Zásobník, bílý, pro hygienický sáček 60683
(ABS) `86 x 125 x 18 mm`
60884 10 x 1 ks

Vzorník
V0126



Papírový hygienický sáček, bílý
(PAP) 11+4 x 28 cm
60685 20 x 100 ks



Zásobník, bílý, pro hygienický sáček 60685
(ABS)
60882 8 x 1 ks

2

Vzorník
V0126



Kosmetická utěrka, v boxu
(PAP FSC Mix) 19 x 20 cm
60510 40 x 100 ks
60515 32 x 150 ks



Zásobník, bílý, pro kosmetickou utěrku
(ABS) `230 x 121 x 70 mm`
60881 10 x 1 ks

Novinka



3

Vzorník
V0126

Kosmetická utěrka, v boxu
(PAP FSC Mix) 19 x 20 cm
60560 45 x 60 ks

D6






JEDNORÁZOVÉ POKRÝVKY HLAVY

Vzorník
V0083



univerzální velikost



Čepec, bílý
(PP)
68200 10 x 100 ks

Čepec, modrý
(PP)
68203 10 x 100 ks



Kuchařská čepice lodička, bílá
(PAP) 55-62 x 8 cm
68211 20 x 25 ks



Kuchařská čepice, bílá
(PAP) 56-62 x 23 cm
68220 25 x 10 ks



Kuchařská čepice, černá
(PAP) 56-62 x 23 cm
68219 25 x 10 ks





JEDNORÁZOVÉ RUKAVICE



HDPE

Vzorník **V0084**

Rukavice, jednorázová, transparentní
(HDPE) 'L'

v bloku	**68114**	100 x 100 ks
v boxu	**68115**	10 x 500 ks
v boxu	**68119**	50 x 100 ks





LDPE

Vzorník **V0084**

Rukavice, jednorázová, transparentní
(LDPE)

'M'	**68116**	100 x 100 ks
'L'	**68117**	100 x 100 ks



Vinyl AQL 1.5

Vzorník **V0108**

Rukavice, transparentní
(VINYL)

	pudrovaná		nepudrovaná	
'S'	**68120**	10 x 100 ks	**68125**	10 x 100 ks
'M'	**68121**	10 x 100 ks	**68126**	10 x 100 ks
'L'	**68122**	10 x 100 ks	**68127**	10 x 100 ks
'XL'	**68123**	10 x 100 ks	**68128**	10 x 100 ks



Latex AQL 1.5

Vzorník **V0109**

Rukavice, nepudrovaná, natural
(LATEX)

'S'	**68105**	10 x 100 ks
'M'	**68106**	10 x 100 ks
'L'	**68107**	10 x 100 ks
'XL'	**68108**	10 x 100 ks



Nitril AQL 1.5

Vzorník **V0110**

Rukavice, nepudrovaná, modrá
(NITRIL)

'S'	**68140**	10 x 100 ks
'M'	**68141**	10 x 100 ks
'L'	**68142**	10 x 100 ks
'XL'	**68143**	10 x 100 ks



Rukavice, nepudrovaná, černá
(NITRIL)

'S'	**68190**	10 x 100 ks
'M'	**68191**	10 x 100 ks
'L'	**68192**	10 x 100 ks
'XL'	**68193**	10 x 100 ks





PAPÍROVÉ RUČNÍKY SKLÁDANÉ

Vzorník
V0123

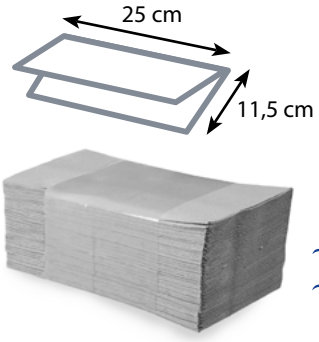

Papírový ručník
ZZ skládaný V, natural
(PAP-Recy) 25 x 23 cm
60009 1 x 5000 ks
(20 x 250)

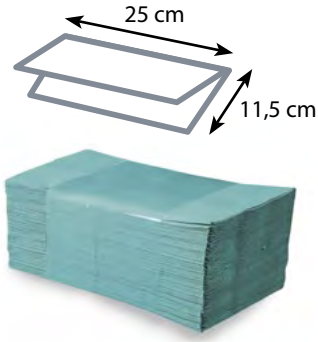

Papírový ručník
ZZ skládaný V, zelený
(PAP-Recy) 25 x 23 cm
60006 1 x 5000 ks
(20 x 250)

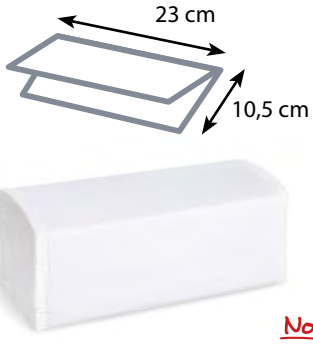

Novinka

Papírový ručník
ZZ skládaný V, bílý
(PAP FSC Mix) 23 x 21 cm
60020 1 x 4000 ks
(20 x 200)

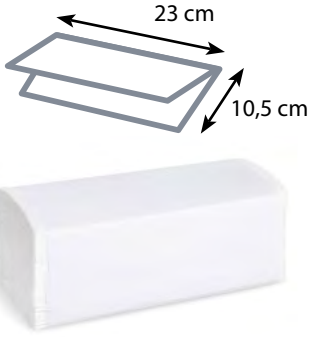

Papírový ručník
ZZ skládaný V, bílý
(PAP FSC Mix) 23 x 21 cm
60030 1 x 3000 ks
(20 x 150)

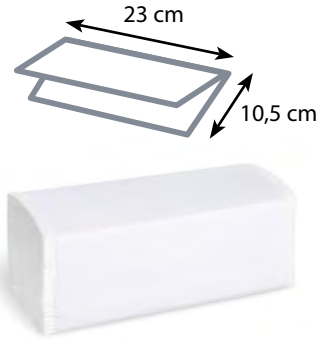

Papírový ručník
ZZ skládaný V, bílý
(PAP FSC Mix) 23 x 21 cm
60040 1 x 4000 ks
(20 x 200)

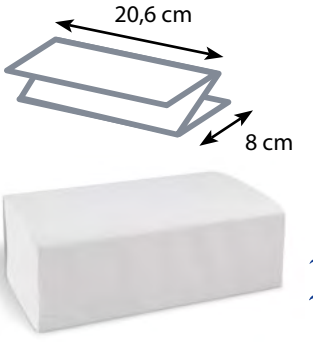

Papírový ručník
ZZ skládaný Z, bílý
(PAP FSC Mix) 20,6 x 24 cm
60043 1 x 3750 ks
(25 x 150)

ODPADKOVÝ KOŠ

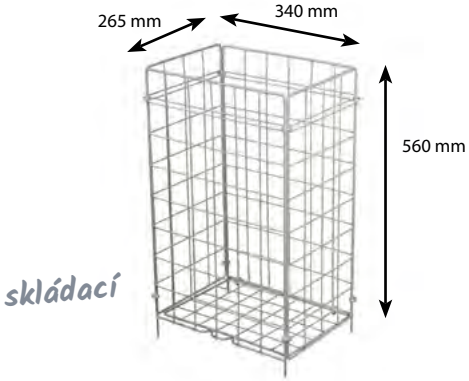

Odpadkový koš, drátěný, bílý
(Drátěný) 340 x 265 x 560 mm 50 L
60995 12 x 1 ks

Vzorník
V0076

Sáček do koše, bílý
(HDPE) 63 x 85 cm 70 L `L+`
69467 40 x 40 ks





ZÁSOBNÍKY NA PAPÍROVÉ RUČNÍKY SKLÁDANÉ



Zásobník, nerezový
pro ručníky skládané
(Nerezový)
61103 6 x 1 ks



Zásobník Wimex
pro ručníky skládané
(PP)
60703 7 x 1 ks



Zásobník Wimex
pro ručníky skládané
(PP) `Maxi`
60705 5 x 1 ks



Zásobník Intro, bílý
pro ručníky skládané
(ABS)
62003 1 x 1 ks



Zásobník Intro, bílý
pro ručníky skládané
(ABS) `Maxi`
62005 1 x 1 ks

D2





PAPÍROVÉ RUČNÍKY V ROLI

Vzorník
V0123



Papírový ručník, v roli, bílý
(PAP FSC Mix) Ø18 cm, 20 cm x 150 m
60102 1 x 6 ks



Papírový ručník, v roli, bílý
(PAP FSC Mix) Ø18 cm, 20 cm x 100 m
60103 1 x 6 ks

ZÁSOBNÍK NA PAPÍROVÉ RUČNÍKY V ROLI



Zásobník Intro AutoCut, bílý
pro ručník v roli
(ABS)
62012 1 x 1 ks

it's from WIMEX.eu





ZÁSOBNÍKY NA UTĚRKY V ROLI S VNITŘNÍM ODVÍJENÍM



Zásobník Hyg.Soft
pro role s vnitřním odvíjením Ø15cm
(PP)
60721 8 x 1 ks



Zásobník Wimex
pro role s vnitřním odvíjením Ø20cm
(PP)
60722 3 x 1 ks



Zásobník Intro, bílý
pro role s vnitřním odvíjením Ø15cm
(ABS)
62021 1 x 1 ks



Zásobník Intro, bílý
pro role s vnitřním odvíjením Ø20cm
(ABS)
62022 1 x 1 ks

KUCHYŇSKÉ UTĚRKY



Kuchyňská utěrka, bílá, 445 útržků
(PAP FSC Mix) `XXL`
2vrstvá, Ø19 cm, 20,3 cm x 100 m (445 x 22,4 cm) **60123** 6 x 1 ks



se středovým odvíjením



Kuchyňská utěrka, bílá, 50 útržků
(PAP FSC Mix)
2vrstvá, Ø10,5 cm, 23 cm x 11 m (50 x 22 cm) **60112** 16 x 2 ks
3vrstvá, Ø10,5 cm, 25,6 cm x 11 m (50 x 22,4 cm) **60113** 8 x 4 ks

Kuchyňská utěrka, bílá, 50 útržků
(PAP)
2vrstvá, Ø10,5 cm, 23 cm x 11 m (50 x 22 cm) **H3222** 24 x 2 ks
3vrstvá, Ø11 cm, 26 cm x 10,5 m (50 x 21 cm) **H3340** 8 x 4 ks


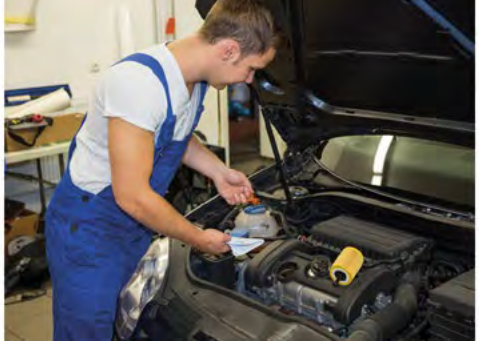


UTĚRKY A ZÁSOBNÍKY

Vzorník
V0124



Průmyslová utěrka, s ražbou, bílá, 800 útržků
(PAP FSC Mix) Ø 27 cm, 24 cm x 304 m (800 x 38 cm)
60154 1 x 2 ks



Průmyslová utěrka, bílá, 800 útržků
(PAP FSC Mix) Ø 27 cm, 26 cm x 304 m (800 x 38 cm)
60156 1 x 2 ks



Odvinovač pro průmyslovou utěrku nástěnný, modrý
(Kovový)
60950 1 x 1 ks



Odvinovač pro průmyslovou utěrku stojanový. modrý
(Kovový)
60952 1 x 1 ks

Vzorník
V0125

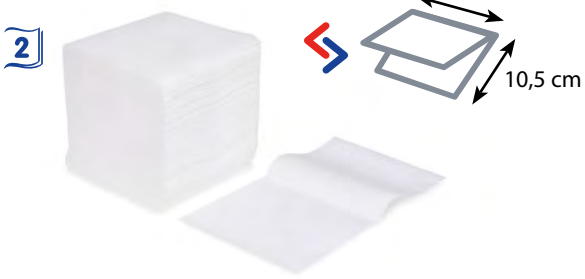

Toaletní papír, skládaný, bílý
(PAP FSC Mix) 10,5 x 21 cm
60390 1 x 9000 ks
(40 x 225)



Zásobník Intro, bílý pro toaletní papír skládaný
(ABS)
62048 1 x 1 ks

D3





TOALETNÍ PAPÍRY `JUMBO`

Vzorník
V0125



Toaletní papír, natural
(PAP-Recy) Ø19 cm, 130 m
60219 1 x 12 ks



Toaletní papír, natural
(PAP-Recy) Ø24 cm, 210 m
60224 1 x 6 ks



Toaletní papír, natural
(PAP-Recy) Ø28 cm, 300 m
60228 1 x 6 ks



Toaletní papír, bílý, 445 útržků
(PAP FSC Mix) Ø 18 cm, 100 m (445 x 22.4 cm)
60318 1 x 12 ks



Toaletní papír, bílý, 755 útržků
(PAP FSC Mix) Ø 23 cm, 170 m (755 x 22.4 cm)
60323 1 x 6 ks



Toaletní papír, bílý, 1070 útržků
(PAP FSC Mix) Ø 25 cm, 240 m (1070 x 22.4 cm)
60325 1 x 6 ks



Toaletní papír, bílý, 645 útržků
(PAP FSC Mix) Ø 19 cm, 145 m (645 x 22.4 cm)
60319 1 x 12 ks



Toaletní papír, bílý, 1515 útržků
(PAP FSC Mix) Ø 27 cm, 340 m (1515 x 22.4 cm)
60327 1 x 6 ks



se středovým odvíjením

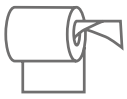

Toaletní papír, bílý, 1050 útržků
(PAP FSC Mix) Ø 20 cm, 13,4 cm x 200 m (1050 x 19 cm)
60392 1 x 6 ks

it's from WIMEX.eu





DÁVKOVAČE MÝDLA



Dávkovač, nerezový tekutého mýdla
(Nerezový) 1000 ml
61151 12 x 1 ks



Dávkovač Intro, bílý tekutého mýdla
(ABS) 500 ml
62051 18 x 1 ks



Dávkovač Intro, bílý tekutého mýdla
(ABS) 1000 ml
62052 15 x 1 ks



Dávkovač Wimex tekutého mýdla
(PP) 1000 ml
60751 21 x 1 ks

it's from WIMEX.eu